MATERIALE PER CARROZZERIA

- AEROGRAFI
- RIVETTATRICI - RIVETTI E INSERTI
- LEVE
- UTENSILI ELETTRICI E PNEUMATICI
- MARTINETTI IDRAULICI
- ATTREZZATURE VARIE PER CARROZZERIA
- PUNTATRICI

AEROGRAFI

471-860 AEROGRAFO A SERBATOIO INFERIORE
Capacità: litri 1
Ugelli: 1,2 – 1,5 – 1,8

471-862 AEROGRAFO A SERBATOIO SUPERIORE
Capacità: litri 0,5
Ugelli: 1,2 – 1,5 – 1,8

471-865 AEROGRAFO PER RITOCCHI SERBATOIO SUPERIORE
Capacità: litri 0,125
Ugelli: 0,3 – 0,5

RIVETTATRICI

260-K39 RIVETTATRICE MANUALE FAR PER RIVETTI A STRAPPO
(tutte le leghe) da Ø 2,4 a Ø 5 mm
lunghezza 275 mm

260-K14 RIVETTATRICE MANUALE FAR PER RIVETTI A STRAPPO
(tutte le leghe) da Ø 2,4 a Ø 5 mm
lunghezza 335 mm

260-K25 RIVETTATRICE MANUALE PER RIVETTI A STRAPPO
(tutte le leghe) da Ø 2,4 a Ø 8 mm
lunghezza 450 mm

260-RAC 83/95 RIVETTATRICE PNEUMATICA FAR
per rivetti da Ø 2,4 a Ø 5 mm
(quest'ultimo solo in alluminio)
lunghezza 220 mm
altezza 200 mm

260-RAC 83 AX RIVETTATRICE PNEUMATICA FAR
con trattenuta del rivetto e recupero del chiodo tranciato.
Per rivetti da Ø 2,4 a Ø 5 mm
(quest'ultimo solo in alluminio)
lunghezza 360 mm
altezza 200 mm

260-EXTRA.K39 KIT RIVETTATRICE E RIVETTI
Confezione contenente rivetti assortiti da Ø 3 a Ø 5 mm
in lega di alluminio e la rivettatrice FAR-K39

260-EXTRA.KJ21 KIT RIVETTATRICE PER INSERTI FILETTATI
Valigetta in plastica contenente una rivettatrice FAR per inserti filettati con tiranti e testine M3 - M8

260-EXTRA.KJ29 KIT RIVETTATRICE PER INSERTI FILETTATI
Valigetta in plastica contenente una rivettatrice FAR per inserti filettati con tiranti e testine M3 – M10

RIVETTI

261-_X__ RIVETTI IN LEGA DI ALLUMINIO

d X L (D) mm.			**TL =**Testa Larga	
3 X 10 (6)	3,5 X 9 (7)	4 X 10 (8)	5 X 12 (10)	6 X 12 (12)
3 X 12 (6)	3,5 X 12 (7)	4 X 12 (8)	5 X 14 (10)	6 X 15 (12)
3 X 14 (6)	3,5 X 14 (7)	4 X 14 (8)	5 X 14 (14) TL	6 X 18 (12)
3 X 20 (6)	3,5 X 16 (7)	4 X 16 (8)	5 X 16 (10)	6 X 22 (12)
	3,5 X 18 (7)	4 X 18 (8)	5 X 16 (14) TL	6 X 26 (12)
		4 X 20 (8)	5 X 18 (10)	
		4 X 30 (8)	5 X 20 (10)	
			5 X 20 (16) TL	
			5 X 24 (10)	
			5 X 26 (10)	
			5 X 30 (10)	
			5 X 30 (16) TL	

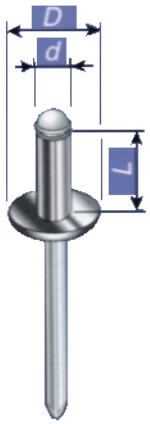

264-__X__ RIVETTI GRAF IN LEGA DI ALLUMINIO
Questo rivetto è particolarmente adatto al fissaggio di qualsiasi oggetto su materiali teneri quali: plastica, pellame, cartone, legno, laterizi forati, ecc. La boccola del rivetto si apre in più parti durante il fissaggio assicurando così un ottimo accostamento anche su superfici disuguali.

d X L (D) mm.
5 X 16 (10)
5 X 24 (10)

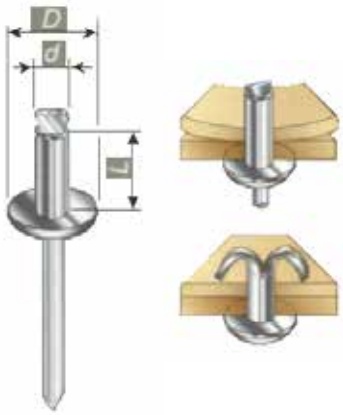

264-33132 RIVETTI GRAF 4,8 X 12 BLU
264-33133 RIVETTI GRAF 4,8 X 12 BIANCO

INSERTI FILETTATI

262-FTRM __ INSERTI FILETTATI
A TESTA RIDOTTA IN ACCIAIO
M3 x 8,5 - M4 x 10,5 - M5 x 12 - M6 x 14 - M8 x 17

262-FTTM__ INSERTI FILETTATI
A TESTA CILINDRICA IN ACCIAIO
M3 x 8,5 - M4 x 10 - M5 x 12 - M6 x 13,5 - M8 x 16,5 - M10 x 29

262-FTTEM__ INSERTI FILETTATI
A TESTA CIL. GAMBO ESAG. IN ACCIAIO
M4 x 11 - M5 x 14 - M6 x 16 - M8 x 18 - M10 x 20

NASTRO CARTA

297-H19 NASTRO CARTA
per alte temperature in rotoli da 66 m. H 19 mm

297-H50 NASTRO CARTA
per alte temperature in rotoli da 66 m. H 50 mm

LEVE

BE-1479N/S5 KIT DI 5 LEVAPIOLI IN NYLON
Per la rimozione di selleria – bottoncini – bordature – pennellature

BE-1479L/S2 COPPIA DI LEVERINI MULTIFUNZIONE IN TEFLON

LUCIDATRICI

CP7205-HLRK KIT RINNOVO FARI PROFESSIONALE
Kit completo per rinnovare i fari:
- 2 strumenti: 1 levigatrice, 1 lucidatrice e set completo di accessori:
- 1 crema lucidante (250 ml) compatibile con tutti i fari compositi e vernici
- 60 carte con grana diversa
- 1 schiuma lucidante
- 2 spugne
- 1 straccio in microfibra

BE1937KL MINI LUCIDATRICE ROTORBITALE
Fornita con un platorello di levigatura Ø 75 mm, due spugne di lucidatura Ø 90 mm e una lana d'agnello Ø 90 mm
- impugnatura a pistola
- regolatore di potenza variabile
- compatta e leggera
- adatta per la lucidatura dei fanali
- perfetta per le riparazioni in spazi ristretti

Velocità libera 3.200 giri/min
Potenza 0,25 kW
Dimensione platorello 75 mm
Filettatura albero M6
Attacco aria 1/4" GAS
Pressione di utilizzo 6,2 bar
Ø interno tubo aria 10 mm
Consumo aria medio 91 l/min
Peso lucidatrice 0,75 kg
Peso kit 1,8 kg

LEVIGATRICI

CP7255CV LEVIGATRICE ROTORBITALE PNEUMATICA
Platorello in velcro, 6 fori Ø 150 mm.
Orbita: 5 mm. Motore 160W di potenza. Bassa emissione sonora.
Vibrazioni ridotte < 2,5 m/s² Giri: da off a 12000 g/min
Pressione di esercizio 6 bar. Consumo 240 l/min.
Predisposta per aspirazione centrale.
Peso: 0,83 kg.

STACCAVETRI

900-516255 STACCAVETRI PNEUMATICO PLUS
Il kit comprende 12 lame

900-516257 LAMA DI RICAMBIO

900-516258 LAMA DI RICAMBIO

900-516259 LAMA DI RICAMBIO

900-516260 LAMA DI RICAMBIO

900-516261 LAMA DI RICAMBIO

900-516262 LAMA DI RICAMBIO

900-516263 LAMA DI RICAMBIO

900-516264 LAMA DI RICAMBIO

900-516265 LAMA DI RICAMBIO

900-516266 LAMA DI RICAMBIO

MARTINETTI IDRAULICI

OMCN S.p.A.

OMCN-105 MARTINETTO

Martinetto "Titanik" da 5 Ton A mano, completo di tutti gli accessori.
Pistone chiuso: mm. 245 Corsa pistone: mm. 120
Dotazione:

1 – pinza apertura parafanghi
2 – base d'appoggio
3 – piastra di estensione da applicare al pistone
4 – punzone a cuneo
5 – testa elastica
6 – piastra di estensione da applicare la cilindro
7 – punzone a W
8 – tubo prolunga mm. 50
9 – tubo prolunga mm. 100
10 – tubo prolunga mm. 200
11 – tubo prolunga mm. 300
12 – tubo prolunga mm. 500
13 – raccordi per prolunghe

OMCN S.p.A.

OMCN-354 MARTINETTO

Assortimento per carrozzerie da 12 Ton con prolunghe ed accessori ad innesto rapido e con allargatore idraulico, completo di valvola di ritenuta e cassetta metallica.
Pistone chiuso: mm. 360 Corsa pistone: mm. 160
Dotazione:

1 – pinza apertura parafanghi
2 – base d'appoggio
3 – piastra di estensione da applicare al pistone
4 – piastra di estensione da applicare al cilindro
5 – punzone W
6 – punzone zigrinato
7 – punzone a cuneo
8 – testa elastica
9 – raccordo doppio maschio
10 – tubo prolunga mm. 120
11 – tubo prolunga mm. 250
12 – tubo prolunga mm. 460
13 – tubo prolunga mm. 630

OMCN-357 POMPA PNEUMATICA
Completa di tubo gomma e valvola di ritenuta

OMCN-100 MARTINETTO PER CARROZZERIA DA 20 TON
Pistone chiuso: 310 mm Corsa pistone: 130 mm

OMCN-100/A MARTINETTO PER CARROZZERIA DA 30 TON
Pistone chiuso: 310 mm Corsa pistone: 130 mm

OMCN-100/B MARTINETTO PER CARROZZERIA DA 50 TON
Pistone chiuso: 330 mm Corsa pistone: 135 mm
OMCN-100/C MARTINETTO PER CARROZZERIA DA 80 TON
Pistone chiuso: 330 mm Corsa pistone: 140 mm
OMCN-100/D MARTINETTO PER CARROZZERIA DA 100 TON
Pistone chiuso: 320 mm Corsa pistone: 140 mm

1 - Pompa
2 - Tubo gomma 1,8 m
3 - Pistone
4 - Tubo prolunga 100 mm
5 - Tubo prolunga 200 mm
6 - Tubo prolunga 300 mm
7 - Tubo prolunga 400 mm
8 - Tubo prolunga 500 mm
9 - Raccordi per prolunghe
10 - Tappi terminali

CARRELLI SPOSTAMENTO AUTO PER CARROZZERIA

OMCN-250 CARRELLO JOLLY
Per spostamento autovetture sprovviste di meccanica anteriore o posteriore o di entrambe con l'uso di 2 carrelli

OMCN-250/A CARRELLO JOLLY
Per spostamento autovetture sprovviste di meccanica anteriore o posteriore o di entrambe con l'uso di 2 carrelli versione con 2 ruote frenanti

OMCN-388/A ATTREZZO PER CARICO E SCARICO DI AUTOVETTURE SINISTRATE
per qualsiasi tipo di carroattrezzi.
Ruote diam. 80 in alluminio e poliuretano. Cuscinetti a sfera su ogni ruota. Rulli di appoggio ruote auto larghe 200 mm.

OMCN-388 ATTREZZO PER MANOVRARE
e posizionare ogni tipo di vettura in spazi ristretti.
Particolarmente indicato per carrozzerie, saloni d'auto, officine di riparazione e garage.

ATTREZZATURE VARIE

OMCN-274 CAVALLETTO MULTIPRATIC
Con questo attrezzo pensato per la carrozzeria si possono facilmente eseguire lavori di operazioni di raddrizzatura, carteggiatura e verniciatura di cofani, portiere, parafanghi e di tutte le altre parti asportabili della carrozzeria. Viene dotato di serie sia di braccio presa che di meccanica snodata.

OMCN-292 ATTREZZO UNIVERSALE PER SQUADRATURA VANI PORTA AUTOVETTURE

OMCN-292/A
Versione maggiorata

OMCN-382 ASSORTIMENTO DIME STONDATE
per vani porta con cassetta. (N. 6 pezzi)

OMCN-381 CAVALLETTO REGOLABILE
3 posizioni

PUNTATRICI

TELWIN

TW-DIGITAL CAR SPOTTER 5500 PLUS
SALDATRICE A RESISTENZA (PUNTATRICE) ELETTRONICA
Saldatrice a resistenza (puntatrice) elettronica, controllata a microprocessore, adatta per applicazioni in carrozzeria.
Il pannello digitale LCD, multifunzione consente la regolazione automatica dei parametri di puntatura in funzione dell'utensile scelto e dello spessore della lamiera.
E' fornita di serie con kit "STUDDER" per la puntatura di viti, rondelle, rivetti e stelle per trazione, scaldalamiere, ricalcatura.
TW-823219 SALDATRICE 230V
TW-823232 SALDATRICE 400V
TW-823233 SALDATRICE AUTOMATICA 230V
TW-823234 SALDATRICE AUTOMATICA 400V

TELWIN

TW-802832 KIT STUDDER + READY BOX NORMALE
TW-802833 KIT STUDDER AUTOMATIC

TELWIN

TW-803084 CARRELLO

TELWIN

TW-801041 PINZA MANUALE
a "C" con cavi

TELWIN

TW-801043 PINZA MANUALE
con cavi

TW-823195 DIGITAL SPOTTER 9000
Saldatrice a resistenza (puntatrice) elettronica, controllata a microprocessore, adatta per applicazioni in carrozzeria ed in ambiente industriale.
Digital Spotter è una postazione di lavoro che consente molteplici interventi quali la puntatura a punto singolo in continuo e in PULSATO, la puntatura di viti-rondelle-chiodi-rivetti, la puntatura/trazione di rondelle speciali, la puntatura intermittente, il riscaldamento e ricalco delle lamiere.
Caratteristiche:
- riconoscimento automatico dell'utensile inserito
- monitor della tensione di rete
- controllo automatico del raffreddamento della pinza e dei cavi
- scelta della corrente ottimale di puntatura in funzione della potenza di rete disponibile
- display LCD retroilluminato per la visualizzazione dei comandi e dei parametri impostati.
Completa di pinza pneumatica raffreddata ad aria.

Accessori:
TW-801041 PINZA MANUALE A "C"

TW-DIGITAL SPOTTER 9000 R.A.
Caratteristiche come sopra.
Completa di pinza pneumatica raffreddata ad acqua e gruppo raffreddamento ad acqua.

TW-801041 PINZA PNEUMATICA "X" AQUA + CAVI

TW-802811 KIT BILANCIATORE E PALO PER DIGITAL SPOTTER 9000 AQUA

Technomig 210 Dual
Synergic
TELWIN