PONTI SOLLEVATORI

SOLLEVATORI PER MOTO

SOLLEVATORI PER AUTO

SOLLEVATORI PER MEZZI PESANTI

FOSSE DI LAVORO PREFABBRICATE

SOLLEVATORI PER MOTO

OMCN-196/A SOLLEVATORE PER MOTO
con pompa idraulica. Portata 500 kg.
Dotato di morsa meccanica per il bloccaggio della ruota anteriore. Piano di appoggio con pannello estraibile per facilitare lo smontaggio della ruota posteriore.

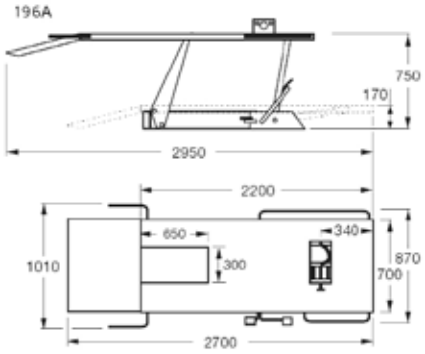

OMCN-196/P SOLLEVATORE PER MOTO
con pompa idraulica. Portata 500 kg.
Dotato di morsa meccanica per il bloccaggio della ruota anteriore. Piano di appoggio con pannello estraibile per facilitare lo smontaggio della ruota posteriore.

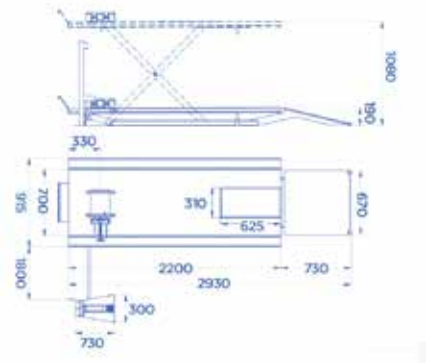

OMCN-196/PI SOLLEVATORE PER MOTO
con pompa idropneumatica. Portata 500 kg.
Caratteristiche come OMCN-196/P

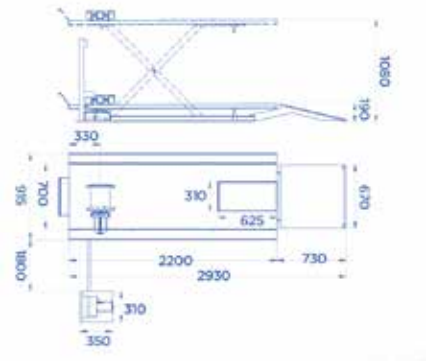

OMCN-563 MORSA DI BLOCCAGGIO PNEUMATICA

OMCN-196/PL SOLLEVATORE PER MOTO
con pompa elettroidraulica. Portata 500 kg.
Dotato di morsa meccanica per il bloccaggio della ruota anteriore. Piano di appoggio con pannello estraibile per facilitare lo smontaggio della ruota posteriore.

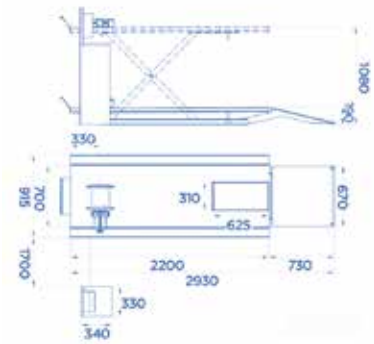

OMCN-561 CAVALLETTO
Cavalletto di stazionamento libera ruota anteriore.

OMCN-562 CAVALLETTO
Cavalletto di stazionamento libera ruota posteriore, registrabile in altezza, dotato di braccetti di appoggio e di braccetti a forcella registrabili in larghezza.

OMCN-564 CAVALLETTO
Cavalletto di stazionamento libera ruote posteriori monobraccio per DUCATI.
OMCN-564/A CAVALLETTO
Cavalletto di stazionamento libera ruote posteriori monobraccio per MV AUGUSTA.
OMCN-564/B CAVALLETTO
Cavalletto di stazionamento libera ruote posteriori monobraccio per TRIUMPH.

MOT-SF600 SOLLEVATORE PER MOTO

Portata 600 kg. (centralina di comando esclusa).
Sollevatore moto con struttura a forbice dotato di piano di lavoro in lamiera liscia, facilmente pulibile. Vano posteriore con cassetto apribile incernierato per smontare e sfilare la ruota. Rampa di salita asportabile posta sul telaio di base. Tubo ferma ruota. Asse centrale scorrevole su boccole autolubrificanti per una lunga durata nel tempo. Scorrimento delle bielle su cuscinetti a sfera schermati.
Interamente prodotto in Italia per un uso professionale.

Dati Tecnici

Portata massima	kg. 600
Dimensioni piano di lavoro	mm. 2250 x 800
Dimensioni piano di lavoro con ali	mm. 2250 x 1350
Altezza minima	mm. 180
Altezza massima	mm. 1200
Sicurezza meccanica	1
Sicurezza idraulica	2 valvole oleodinamiche
Peso totale	kg. 220
Dimensioni imballo	mm. 2300 x 850 x 200

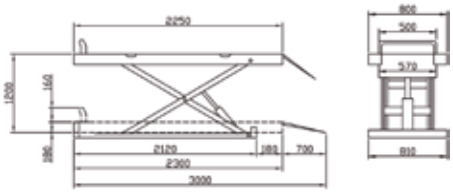

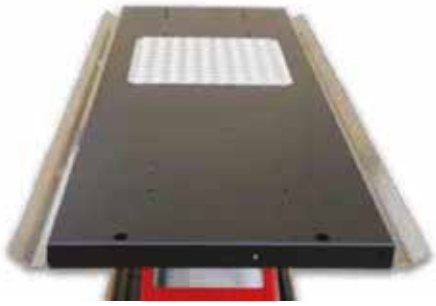

MOT-21000039 PORTA UTENSILI LATERALE

MOT-33000020 POMPA IDROPNEUMATICA
Da aggiungere con l'acquisto del sollevatore MOT-SF600

MOT-33000030 CENTRALINA ELETTROIDRAULICA ORIZZONTALE
In alternativa all'art. MOT-33000020

MOT-33000050 CENTRALINA ELETTROIDRAULICA VERTICALE
In alternativa all'art. MOT-33000020

OMCN-565 CAVALLETTO CANOTTO STERZO
(perno escluso).

OMCN-565-A/565
Perno Ø 13 mm.
OMCN-565-B/565
Perno Ø 15 mm.
OMCN-565-C/565
Perno Ø 17 mm.
OMCN-565-D/565
Perno Ø 21 mm.
OMCN-565-E/565
Perno Ø 24 mm.

RAV-KP1394A3 SOLLEVATORE AUSILIARIO
Per motocicli senza cavalletto.

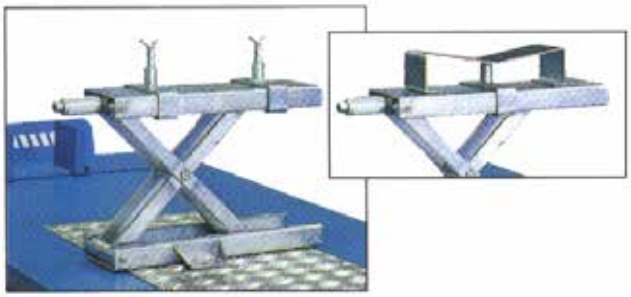

OMCN-196/MS SOLLEVATORE
con pompa elettroidraulica. Portata 500 kg.
Con pedana maggiorata (1450 mm.) per il sollevamento di tricicli, quadricicli e microvetture.

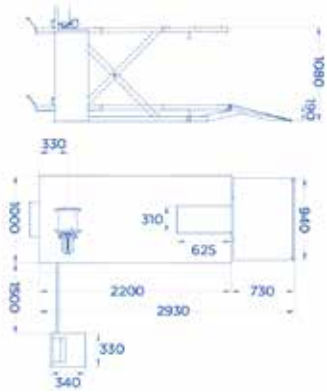

PONTI SOLLEVATORI A DUE COLONNE

Ponte elettromeccanico a due colonne, pedana portante, trasmissione fra colonne tramite barra rotante.
La pedana portante rende possibile l'installazione anche su pavimenti che non garantiscono un ancoraggio al suolo sicuro.
Chiocciole portanti e chiocciole di sicurezza in bronzo (non plastica) ad elevata resistenza all'usura. Lubrificazione permanente e automatica delle chiocciole. Viti in acciaio ad alta resistenza rullata, per garantire la massima durata nel tempo.
Carrelli guidati su pattini a basso attrito, per assicurare un sollevamento equilibrato e stabile anche in condizioni di carico asimmetrico impedendo la trasmissione di flessioni a vite a garanzia di una lunga durata. Tamponi Ø 125 mm.

RAV-KPS306LHE PONTE SOLLEVATORE
Portata 3,2 Ton bracci corti a 3 stadi.

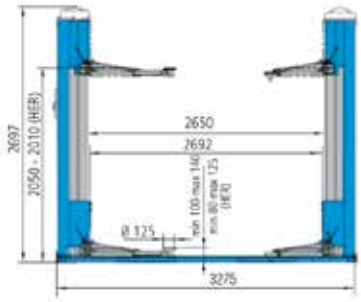

RAV-KPS306LHEK PONTE SOLLEVATORE
Portata 3,2 Ton con bracci predisposti per l'alloggiamento rapido di prolunghe.
RAV-KPS244HELIKA PONTE SOLLEVATORE
Portata 4 Ton 2 motori interni. Colonne 2650 mm.
Con bracci predisposti per l'alloggiamento rapido di prolunghe.
Bracci versione K.

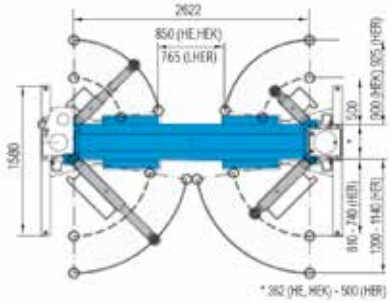

Ponte elettromeccanico a due colonne, pedana standard, trasmissione fra colonne a catena.
La pedana rende più agevole l'installazione su pavimenti di scarsa qualità.
Chiocciole portanti e chiocciole di sicurezza in bronzo (non plastica) ad elevata resistenza all'usura. Lubrificazione permanente e automatica delle chiocciole. Viti in acciaio ad alta resistenza rullata, per garantire la massima durata nel tempo.
Carrelli guidati su pattini a basso attrito, per assicurare un sollevamento equilibrato e stabile anche in condizioni di carico asimmetrico impedendo la trasmissione di flessioni a vite a garanzia di una lunga durata. Tamponi Ø 125 mm.
RAV-KPS306LC3 PONTE SOLLEVATORE
Portata 3,2 Ton bracci corti a 3 stadi.
RAV-KPS306LC3K PONTE SOLLEVATORE
Portata 3,2 Ton con bracci predisposti per l'alloggiamento rapido di prolunghe.

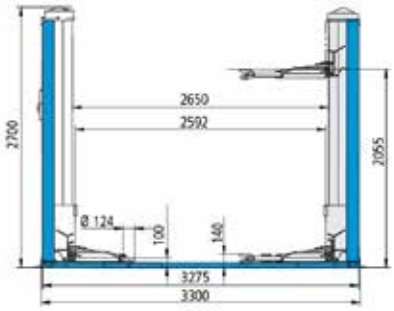

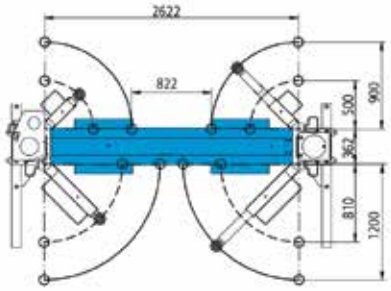

Ponti a due colonne con trasmissione fra colonne tramite barra rotante. Chiocciole portanti e chiocciole di sicurezza in bronzo ad elevata resistenza all'usura (non plastica) a garanzia di sicurezza. Lubrificazione permanente e automatica delle chiocciole. Viti in acciaio ad alta resistenza rullata, per garantire la massima durata nel tempo. Carrelli esterni alle colonne e guidati in 10 punti su pattini a basso attrito, per assicurare un sollevamento equilibrato e stabile anche in condizioni di carico asimmetrico impedendo la trasmissione di flessioni a vite a garanzia di una lunga durata. Tamponi Ø 125 mm.

RAV-KPS327LH PONTE SOLLEVATORE ELETTROMECCANICO
Portata 3,2 Ton Bracci corti a 3 stadi.

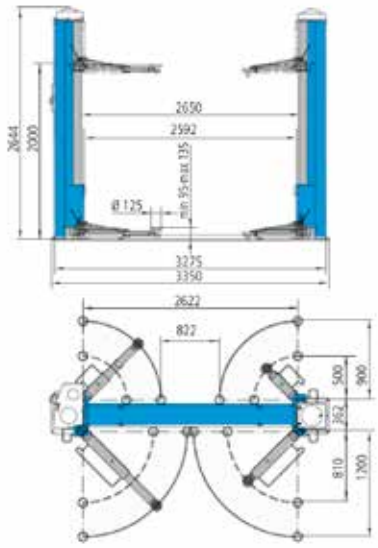

RAV-KPS327LHK PONTE SOLLEVATORE ELETTROMECC.
Portata 3,2 Ton Con bracci predisposti per l'alloggiamento rapido di prolunghe.

RAV-KPS329HEK PONTE SOLLEVATORE ELETTROMECC.
Portata 3,5 Ton (2 motori)
Ponte sollevatore con bracci più lunghi per il sollevamento di furgoni, auto e fuoristrada.
Tamponi Ø 125 mm. H 100/130 mm.
Trasmissione a barra rotante.

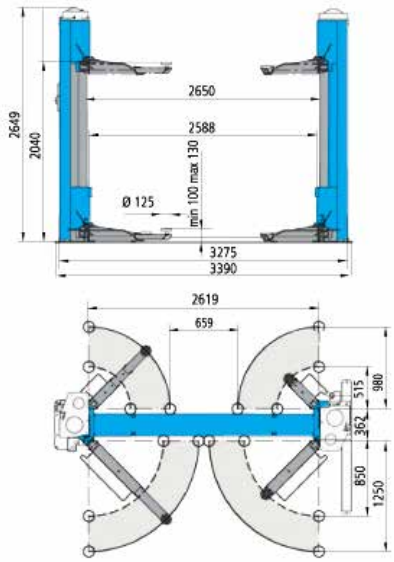

Ponti elettromeccanici a due colonne, senza pedana.
Permettono la massima comodità di movimento nella zona lavoro. Bracci corti a tre stadi e bracci lunghi a due stadi per il sollevamento asimmetrico di furgoni e fuoristrada.
Chiocciole portanti e chiocciole di sicurezza in bronzo (non plastica) ad elevata resistenza all'usura. Lubrificazione permanente e automatica delle chiocciole. Viti in acciaio ad alta resistenza rullata, per garantire la massima durata nel tempo.
Carrelli guidati su pattini a basso attrito, per assicurare un sollevamento equilibrato e stabile anche in condizioni di carico asimmetrico impedendo la trasmissione di flessioni a vite a garanzia di una lunga durata. Tamponi Ø 125 mm.

RAV-KPN349WEK PONTE SOLLEVATORE
Portata 4,2 Ton con bracci corti a 3 stadi e bracci lunghi a 2 stadi, predisposti per l'alloggiamento rapido di prolunghe.

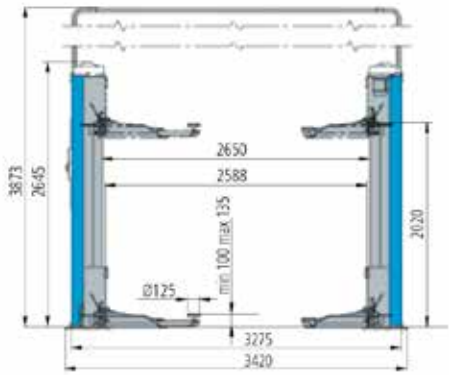

WEK

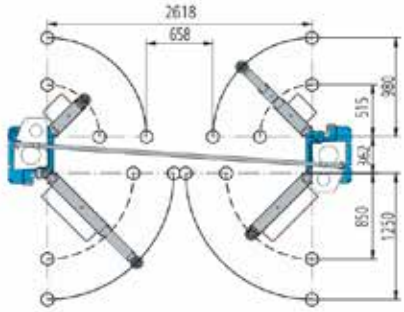

WELIK

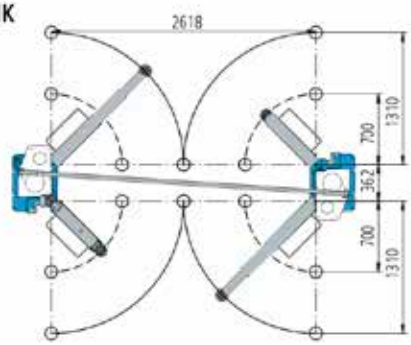

RAV-KPN349WELIK PONTE SOLLEVATORE
Portata 4,2 Ton con 4 bracci lunghi a 3 stadi.
Modelli ideali per il sollevamento di furgoni e furgonati a passo lungo.
Consentono caricabilità ottimale anche per le autovetture.

RAV-KPN235WEK PONTE SOLLEVATORE
Portata 3,7 Ton bracci corti a 3 stadi e bracci lunghi a 2 stadi.
RAV-KPN245WELIK PONTE SOLLEVATORE
Portata 4,2 Ton con 4 bracci lunghi a 3 stadi.

RAV-KPN255LIKT
Portata 5,5 Ton equipaggiato con 4 bracci lunghi a 3 stadi ideali per il sollevamento di furgoni e furgonati a passo lungo, consentono allo stesso tempo caricabilità ottimale anche per le autovetture.
Altezza minima tamponi: 120 mm. Ø 125 mm.
Adatto anche per il caricamento asimmetrico di auto ammiraglie in versione blindata

RAV-KP224A3 DISTANZIALI
H 80 mm.

RAV-KP224A4 DISTANZIALI
H 140 mm.

RAV-KP305A9 DISTANZIALI
Per Mercedes Sprinter, VW LT, Ford Transit.

RAV-KP305A10 BARRA TRATTENIMENTO
Veicoli Mercedes.

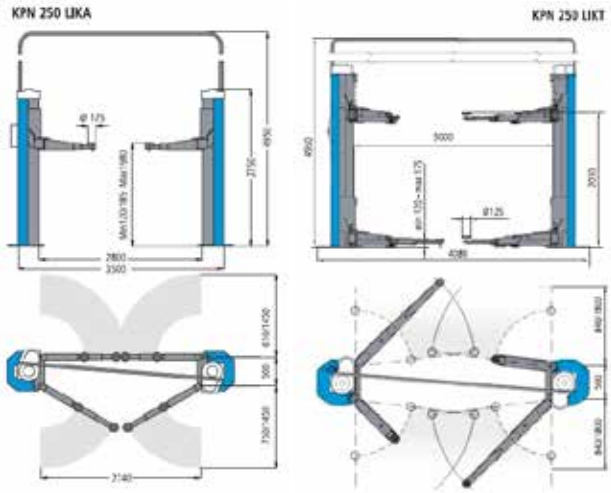

RAV-KPN255LIKTA
Portata 5,5 Ton equipaggiato con 4 bracci extra lunghi a 3 stadi: ideali per il sollevamento di furgoni e furgonati a passo lungo, incluso Mercedes Sprinter e VW Crafter
Altezza: 120/175 mm. Ø 125 mm.

RAV-KPH370.45K PONTE SOLLEVATORE
Elettroidraulico a due colonne.
Portata 4,5 Ton
Traversa superiore con sicurezza elettrica.
Tamponi Ø 125 mm. H min. 95 mm. max. 135 mm.
Bracci corti a tre stadi e bracci lunghi a due stadi per il sollevamento asimmetrico di furgoni e fuoristrada.
Bracci predisposti per l'alloggiamento rapido di prolunghe e accessori di sollevamento.
RAV-KPH370.50K PONTE SOLLEVATORE
Come sopra, portata 5 Ton

RAV-KPH370.45LIK PONTE SOLLEVATORE
Elettroidraulico a due colonne.
Portata 4,5 Ton
Traversa superiore con sicurezza elettrica.
Tamponi Ø 125 mm. H min. 95 mm. max. 135 mm.
Bracci corti a quattro stadi e bracci lunghi a tre stadi per il sollevamento asimmetrico di furgoni e furgonati a passo lungo.
Consentono anche caricabilità ottimale anche per le autovetture.
Bracci predisposti per l'alloggiamento rapido di prolunghe e accessori di sollevamento.
RAV-KPH370.50LIK PONTE SOLLEVATORE
Come sopra, portata 5 Ton

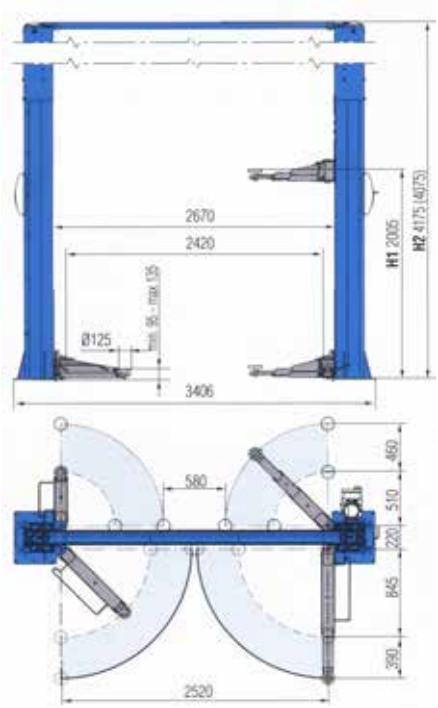

KPH370.42K

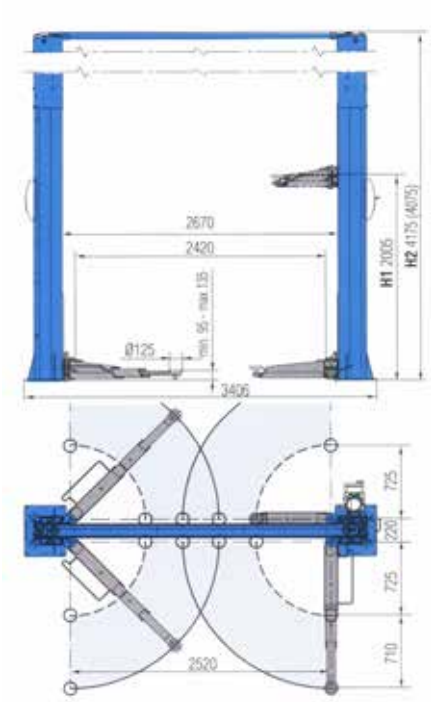

KPH370.42LIK

Versioni speciali KPH370.42K e KPH370.42LIK:
RAV-VAR3725 H1 = 1870 mm. H2 = 3625-3725 mm.
RAV-VAR3975 H1 = 2005 mm. H2 = 3875-3975 mm.
RAV-VAR5000 H1 = 2005 mm. H2 = 4900-5000 mm.

Versioni speciali KPH370.50K e KPH370.50LIK:
RAV-VAR5000/50 H1 = 2005 mm. H2 = 4900-5000 mm.

TAMPONI PER PONTI A DUE COLONNE

RAV04721850 TAMPONI
Dimensioni: Ø esterno 100 mm. - Ø interno 80 mm. - Altezza 21 mm.
In gomma SBR 80° SHORE

RAV121KP6Z216 TAMPONI
Dimensioni: Ø esterno 120 mm. - Ø interno 108 mm. - Altezza 26 mm.
In gomma SBR 80° SHORE

RAV121KP6Z215 TAMPONI
Dimensioni: Ø esterno 145 mm. - Ø interno 110 mm.
Foro centrale 12 mm. - Altezza 24 mm.
In gomma SBR 80° SHORE

RAV046405771 TAMPONI
Dimensioni: Ø esterno 120 mm. - Ø interno 110 mm. - Altezza 24 mm.
Con 3 perni di fissaggio interni
In gomma SBR 80° SHORE

RAV047021040 TAMPONI
Dimensioni: Ø esterno 145 mm. - Ø interno 80 mm. - Altezza 26 mm.
Con 3 perni di fissaggio interni
In gomma SBR 80° SHORE

PONTI SOLLEVATORI A QUATTRO COLONNE

RAV4350 PONTE SOLLEVATORE
Elettroidraulico. Portata 3500 kg.
Colonne 2450 mm.
Pedane 400 x 4300 mm.

RAV4401 PONTE SOLLEVATORE
Elettroidraulico. Portata 4000 kg.
Colonne 2800 mm.
Pedana 500 x 4460 mm.

RAV4405L PONTE SOLLEVATORE
Elettroidraulico. Portata 4000 kg.
Colonne 3000 mm.
Pedane 650 x 5100 mm.

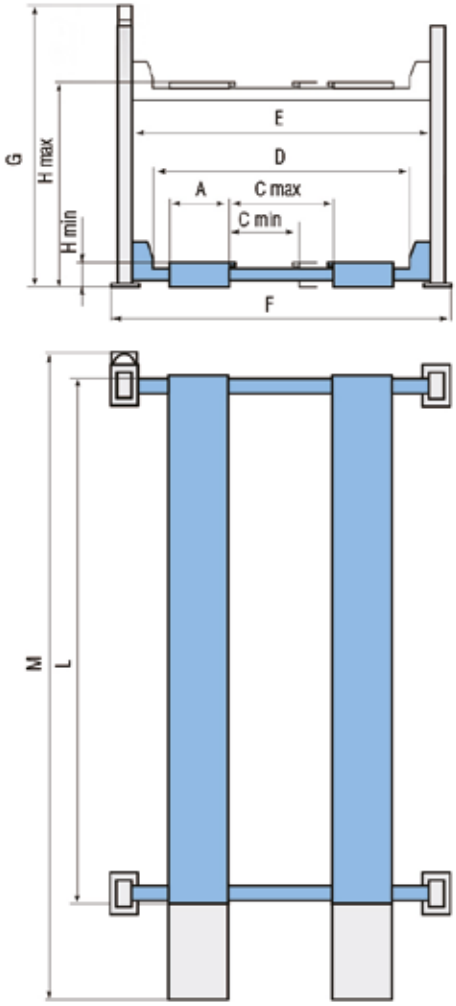

		RAV 4350	RAV 4401	RAV 4405L	RAV 4501L	RAV 4651L	RAV 4800
Dati Tecnici / *Technical Data* / Technische Daten / *Donnees Techniques* / Datos Técnicos							
Portata *Capacity* Tragfähigkeit *Capacité* Capacidad	kg	**3500**	**4000**	**4000**	**5000**	**6500**	**8000**
Motore / *Motor* Motor / *Moteur* Motor	kW	2,6					
Dimensioni / *Dimensions* / Abmessungen / *Dimensions* / Dimensiones							
A	mm	400	500	650	650	650	650
C max	mm	1170	1250	900	940	900	1150
C min	mm	850	910	900	776	900	850
D	mm	2120	2470	2670	2645	2810	
E	mm	2450	2800	3000	3000	3300	
F	mm	2805	3155	3355	3355	3780	
G	mm	2614				2874	
H max	mm	1905		1915		1950	
H min	mm	150		160		200	
L	mm	**4300**	**4460**	**5100**	**5700**	**5700**	**6000**
M	mm	5209	5418	6097	6707	6674	6974

PONTI SOLLEVATORI A DOPPIA FORBICE

RAVAGLIOLI
Ponte sollevatore elettroidraulico a doppia forbice.

Assenza di collegamenti meccanici tra le pedane.
Esecuzione a scomparsa.

Perni di articolazione con boccole autolubrificanti.

Dispositivo di appoggio meccanico ad inserimento automatico e disinserimento automatico.

Sincronizzazione idraulica dei movimenti delle pedane indipendentemente dalla ripartizione del carico, con dispositivo di autoregolazione brevettato.

Dispositivo di segnalazione acustica nella parte terminale del movimento di discesa.

RAV-508I
Portata 3000 kg.
Pedane con prolunghe registrabili.
RAV-508MI
Portata 3000 kg.
Pedane con prolunghe registrabili.
RAV-510I
Portata 3500 kg.
Pedane con prolunghe registrabili.

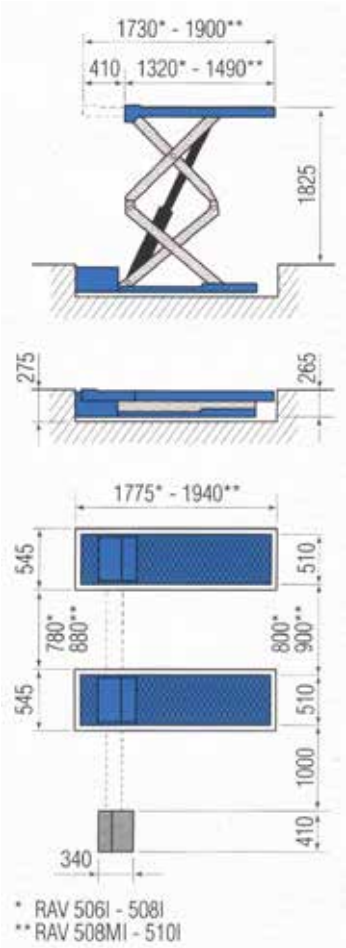

RAV-518NL PONTE SOLLEVATORE
A doppia forbice elettroidraulico a pavimento.
Super ribassato, altezza minima da terra 110 mm.
Portata 3000 kg.

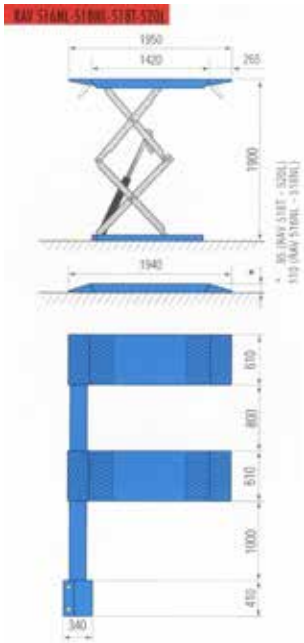

RAV-535 PONTE SOLLEVATORE
A doppia forbice elettroidraulico a pavimento.
Super ribassato, altezza minima da terra 100 mm.
Portata 3500 kg.
RAV-540 PONTE SOLLEVATORE
A doppia forbice elettroidraulico a pavimento.
Super ribassato, altezza minima da terra 135 mm.
Portata 4000 kg.

RAV-505A2 COPPIA TRAVERSE SOLLEVAMENTO
Per il sollevamento dei furgoni e fuoristrada completa di tamponi.

RAV-S505A7 SET TAMPONI
Set di 4 tamponi H 20 mm.
RAV-S505A6 SET TAMPONI
Set di 4 tamponi H 40 mm.
RAV-S505A5 SET TAMPONI
Set di 4 tamponi H 120 mm.
RAV-S505A1 SET TAMPONI
Set di 4 tamponi H 200 mm.

RAV1450N PONTE MOBILE A FORBICE
A bassa alzata 1 m.
A basso profilo, altezza minima 100 mm.

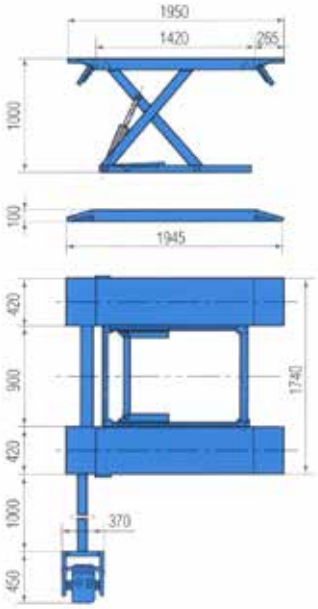

RAVS1450NA1 KIT PONTE MOBILE
Optional per ponte RAV1450N

SOLLEVATORI A FORBICE A PEDANE

Sollevatore integrato (Versioni SI) a completa scomparsa nelle pedane, con prolunga regolabile per ottimizzare la carica dei veicoli.
Portata:
3500 kg per serie 635SI-640SI
4000 kg per serie 640.55SI- 650.55SI- 660.55SI

Piattaforme oscillanti con bloccaggio pneumatico in posizione centrata e movimenti di oscillazione angolare e trasversale in entrambe le direzioni

Versioni con provagiochi elettroidraulico incorporato, conformi ai requisiti previsti per le Revisioni dal D.L. 23/10/96 n° 628

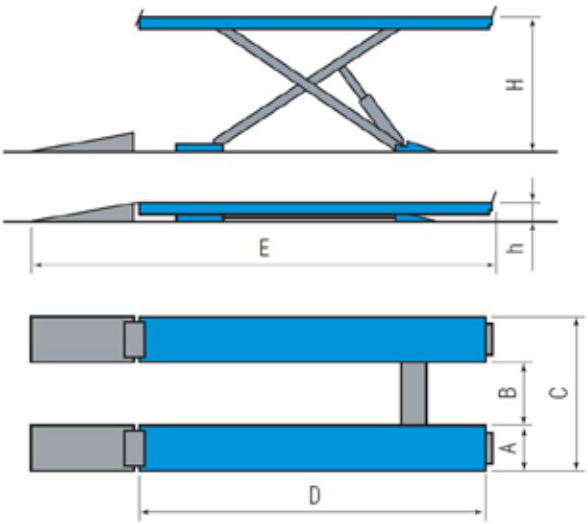

	Portata *Capacity* Tragfähigkeit	Motore *Motor* Motor	A	B	C	D	E	h	H
	kg	kW	mm	mm	mm	mm	mm	mm	mm
RAV 635.1	3500	2,6	615	870	2100	4600	6110	265	1850
RAV 635.1 I							x		2085
RAV 635.1 SI		3,5					6130	295	1880
RAV 635.1 ISI							x		2115
RAV 640.1	4200	2,6	615	870	2100	4600	6110	265	1850
RAV 640.1 I							x		2085
RAV 640.1 SI		3,5					6130	295	1880
RAV 640.1 ISI							x		2115
RAV 650.1.55	5000	2,6	615	870	2100	5500	7010	265	1850
RAV 650.1.55I							x		2085
RAV 650.1.55SI		3,5					7030	295	1880
RAV 650.1.55ISI							x		2115
RAV 660.1.55	6000	2,6	615	870	2100	5500	7010	270	1885
RAV 660.1.55I							x		2085
RAV 660.1.55SI		3,5					7030	300	1885
RAV 660.1.55ISI							x		2115

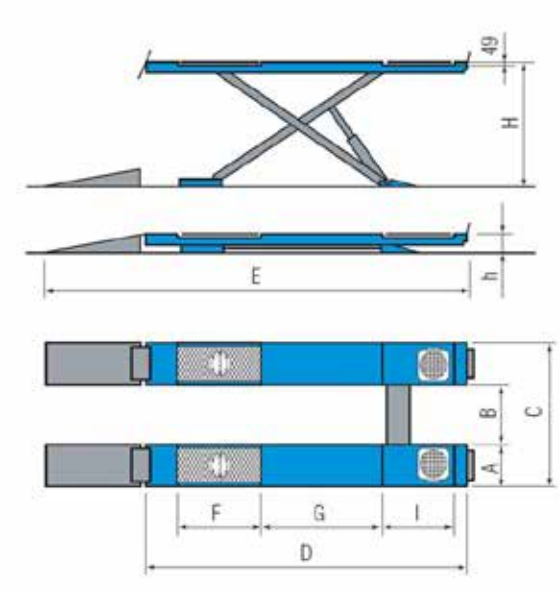

	Portata *Capacity* Tragfähigkeit	Motore *Motor* Motor	A	B	C	D	E	F	G	I	h	H
	kg	kW	mm	mm	mm	mm	mm	mm	mm	mm	mm	mm
RAV 635.2	3500	2,6	615	870	2100	4600	6110	1740	1764	825	265	1850
RAV 635.2 I							x					2085
RAV 635.2 SI		3,5					6130				295	1880
RAV 635.2 ISI							x					2115
RAV 640.2	4200	2,6	615	870	2100	4600	6110	1740	1764	825	265	1850
RAV 640.2 I							x					2085
RAV 640.2 SI		3,5					6130				295	1880
RAV 640.2 ISI							x					2115
RAV 650.2 55	5000	2,6	615	870	2100	5500	7010	1740	1764	1525	270	1850
RAV 650.2 55I							x					2085
RAV 650.2 55SI		3,5					7030				300	1880
RAV 650.2 55ISI							x					2115
RAV 660.2 55	6000	2,6	615	870	2100	5500	7010	1740	1764	1525	270	1885
RAV 660.2 55I							x					2085
RAV 660.2 55SI		3,5					7030				300	1885
RAV 660.2 55ISI							x					2115

RAV-505A2 COPPIA TRAVERSE SOLLEVAMENTO
Per il sollevamento di furgoni e fuori strada, complete di tamponi.

RAV-S505A7 SET TAMPONI H 20 mm.
RAV-S505A6 SET TAMPONI H 40 mm.
RAV-S505A5 SET TAMPONI H 120 mm.
RAV-S505A1 SET TAMPONI H 200 mm.

RAV-S630A4 RAMPE LUNGHE
Lunghezza 1.800 mm per sollevatore serie RAV-630
RAV-S630A5 RAMPE LUNGHE
Lunghezza 1.900 mm per sollevatore serie RAV-630SI
RAV-S601A4 RAMPE LUNGHE
Lunghezza 1.900 mm per sollevatori serie RAV 635/640/650+SI

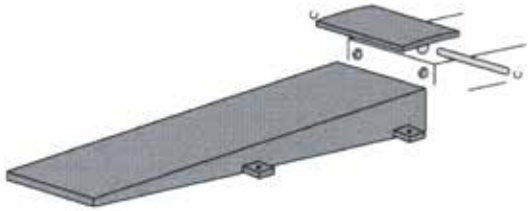

Sollevatori con pedane di grandi dimensioni e struttura portante studiata per la massima rigidità e stabilità in esercizio. Pedane per assetto totale, con sedi anteriori per piatti rotanti e piani oscillanti posteriori. Tutti i sollevatori possono essere forniti anche in versione incassata.

RAV-8055.2.54 PONTE SOLLEVATORE PER MISURAZIONE ASSETTO RUOTE
Portata 5.500 kg.
RAV-8055.2.60 PONTE SOLLEVATORE PER MISURAZIONE ASSETTO RUOTE
Portata 6.500 kg.

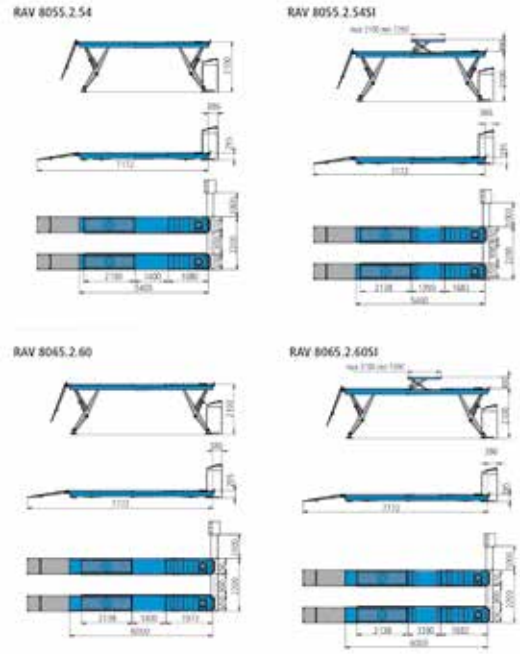

RAV-8055.2.54SI PONTE SOLLEVATORE PER MISURAZIONE ASSETTO RUOTE
Portata 5.500 kg. con sollevatore integrato
RAV-8055.2.60SI PONTE SOLLEVATORE PER MISURAZIONE ASSETTO RUOTE
Portata 6.500 kg. con sollevatore integrato

RAV-8065.1.60 PONTE SOLLEVATORE CON PEDANE PIANE
Portata 6.500 kg.
RAV-8065.1.60SI PONTE SOLLEVATORE CON PEDANE PIANE
Portata 6.500 kg. con sollevatore integrato

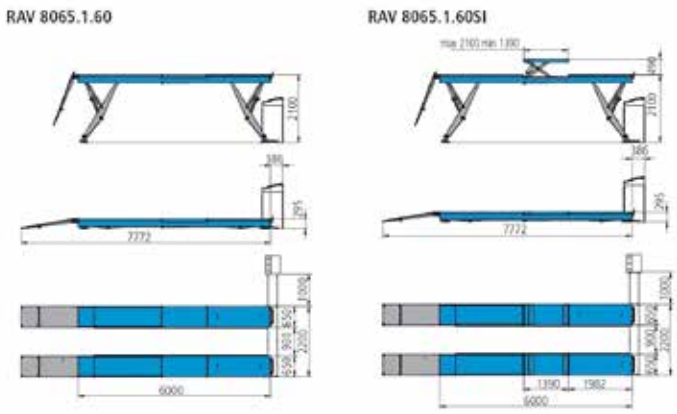

TRAVERSE DI SOLLEVAMENTO

TRAVERSA IDRAULICA A FORBICE RAVAGLIOLI KPJ20N
Portata 2000 kg.
Grande corsa di sollevamento. Dispositivo di traslazione su rulli elastici. Dispositivo di arresto meccanico ad inserimento automatico e sblocco manuale. Comando di discesa a due mani, e "uomo presente"
RAV-J20NX TRAVERSA MANUALE
RAV-J20PNX TRAVERSA PNEUMOIDRAULICA
RAV-J20PNXLN TRAVERSA PNEUMOIDR. LARGA
Adatta a tutti i 4 colonne elettroidraulici Ravaglioli (eccetto il modello RAV4800) ed alle serie Ravaglioli RAV600, RAV6000, RAV1130

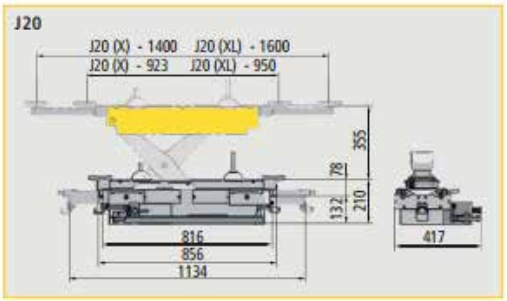

RAV-J17X TRAVERSA IDRAULICA A FORBICE
Portata 1000 kg.
Dispositivo di arresto meccanico ad inserimento automatico e sblocco manuale. Comando di discesa a due mani, e "uomo presente"

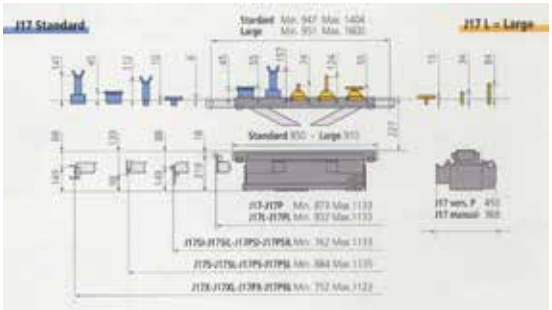

Adatta a tutti i 4 colonne elettroidraulici Ravaglioli (eccetto il modello RAV4800) ed alle serie Ravaglioli RAV600, RAV6000

RAV-JW25X TRAVERSA IDRAULICA A FORBICE
Portata 2000 kg. a pistone centrale o con traversa RAV-J25A1 (option)
RAV-JW25PX TRAVERSA PNEUMOIDRAULICA
Portata 2000 kg. a pistone centrale o con traversa RAV-J25A1 (option)

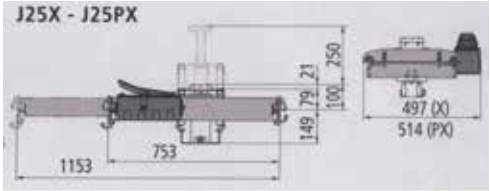

Adatta a tutti i 4 colonne elettroidraulici Ravaglioli (eccetto il modello RAV4800) ed alle serie Ravaglioli RAV600, RAV6000.

RAV-KP111X TRAVERSA PNEUMATICA
A pistone centrale Portata 1000 kg.
Adatta a tutti i 4 colonne elettroidraulici Ravaglioli (eccetto il modello RAV4800) ed alle serie Ravaglioli RAV600, RAV6000.

RAV-KPJ30 TRAVERSA IDRAULICA A FORBICE
Portata 3000 kg.
Grande corsa di sollevamento. Dispositivo di traslazione su rulli elastici. Dispositivo di arresto meccanico ad inserimento automatico e sblocco manuale. Comando di discesa a due mani, e "uomo presente"

RAV-J30R TRAVERSA MANUALE
RAV-J30RL TRAVERSA MANUALE LARGA
RAV-J30PR TRAVERSA PNEUMOIDRAULICA
RAV-J30PRL TRAVERSA PNEUMOIDRAULICA LARGA
Adatta per i sollevatori Ravaglioli serie RAV600.

RAV-J30X TRAVERSA MANUALE
RAV-J30XL TRAVERSA MANUALE LARGA
RAV-J30PX TRAVERSA PNEUMOIDRAULICA
RAV-J30PXL TRAVERSA PNEUMOIDRAULICA LARGA
Adatta per i sollevatori Ravaglioli RAV4400-4401-4402-4405E-4406E-4501E-4502E-4650.

RAV-J30K TRAVERSA MANUALE
RAV-J30KL TRAVERSA MANUALE LARGA
RAV-J30PK TRAVERSA PNEUMOIDRAULICA
RAV-J30PKL TRAVERSA PNEUMOIDRAULICA LARGA
Adatta per i sollevatori Ravaglioli RAV4800 + S4800A4

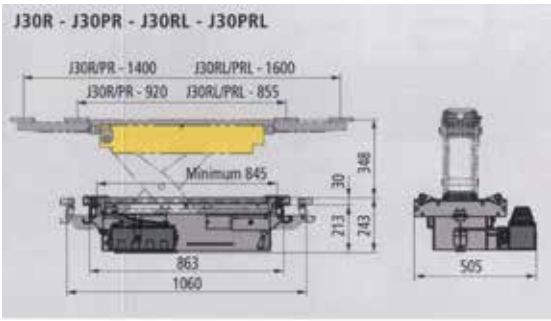

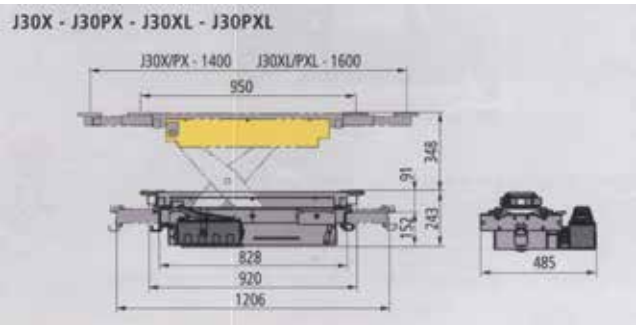

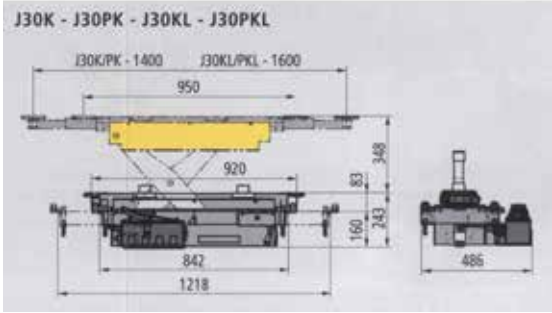

SOLLEVATORI PER AUTOMEZZI PESANTI

SOLLEVATORI ELETTROMECCANICI A 4 COLONNE

I motori sono collegati tra loro mediante barra di trasmissione e scatole di rinvio a bagno d'olio. E' così garantita una uguale ripartizione del carico sui motori e quindi un sollevamento perfettamente orizzontale delle pedane indipendentemente dalla posizione del carico sulle stesse.
I motori sono protetti da sonda termica per evitare danni in caso di sovraccarico o mancanza di fase.
I modelli KP440E e KP440NE hanno due viti di sollevamento ogni colonna.
Un dispositivo elettrico di sicurezza arresta il ponte qualora durante la discesa si trovassero oggetti estranei sotto le parti mobili.

RAV-KP442E SOLLEVATORE
Portata 12 Ton
Lunghezza pedane 8.000 mm.

RAV-KP442NE SOLLEVATORE
Portata 14 Ton
Lunghezza pedane 8.000 mm.

RAV-KP440NE.9 SOLLEVATORE
Portata 24 Ton
Lunghezza pedane 9.000 mm.

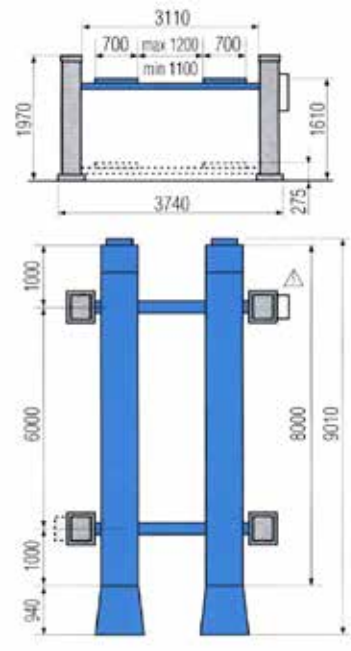

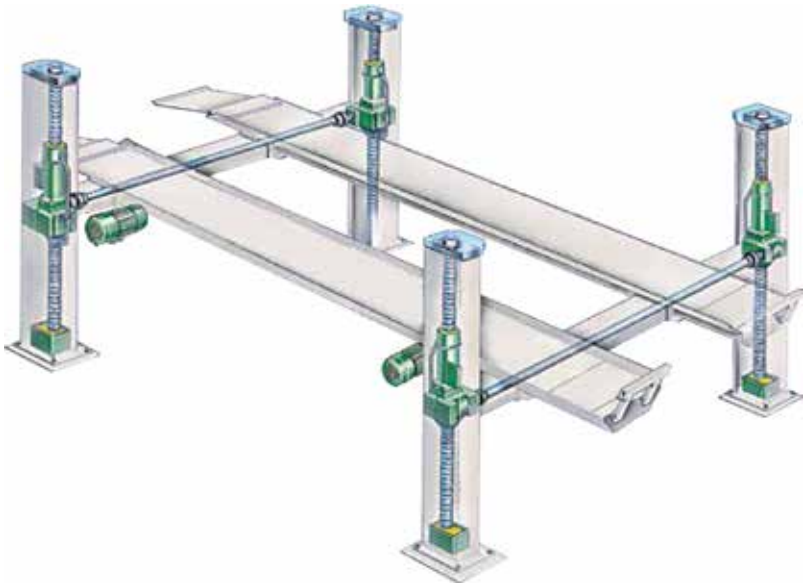

RAV-KP118N TRAVERSA IDRAULICA
A doppio pistone portata 13,5 Ton azionamento tramite pompa a mano

RAV-KP118NP TRAVERSA IDRAULICA
A doppio pistone portata 13,5 Ton azionamento tramite pompa pneumoidraulica.

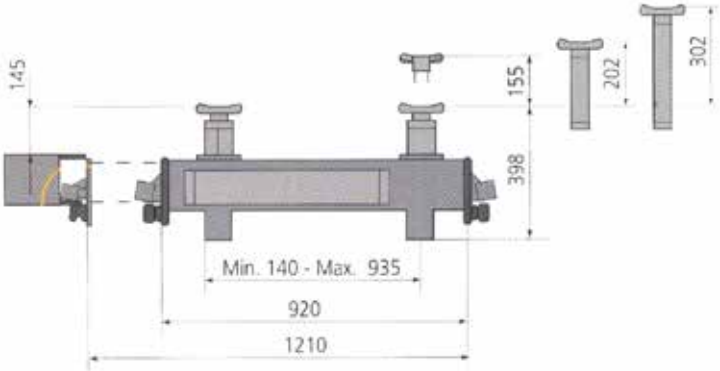

RAV-KP175E SOLLEVATORE ELETTROMECCANICO
Per carrelli elevatori portata 10 Ton
lunghezza pedane 3740 mm.

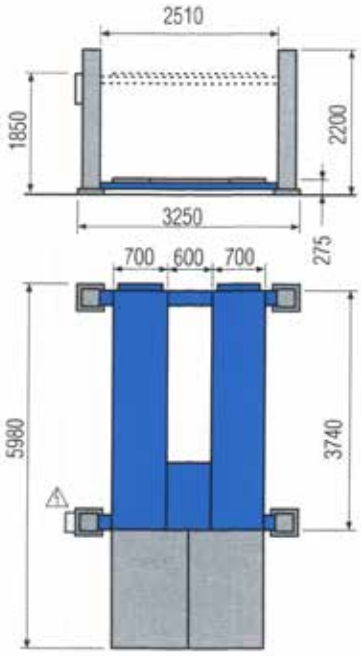

RAV-709N SOLLEVATORE
Elettroidraulico portata 9 Ton
pedane da 6000 mm.

RAV-713N SOLLEVATORE
Elettroidraulico portata 13 Ton
pedane da 7000 mm.

RAV-709NI versione da incasso
RAV-713NI versione da incasso

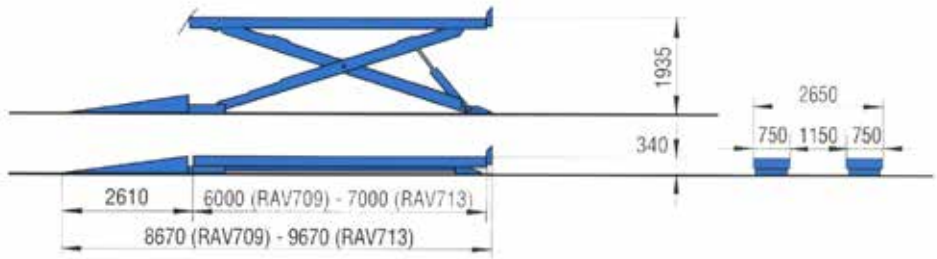

RAV-755 SOLLEVATORE
Elettroidraulico portata 55 Ton
pedane da 13.000 mm.
RAV-755L SOLLEVATORE
Elettroidraulico portata 55 Ton
pedane da 16.200 mm

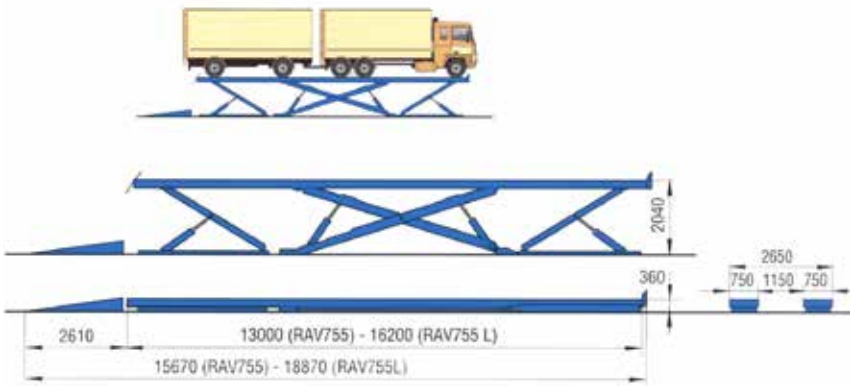

RAV-825.8 SOLLEVATORE
Elettroidraulico portata 25 Ton
pedane da 8000 mm.
RAV-825.9 SOLLEVATORE
Elettroidraulico portata 25 Ton
pedane da 9000 mm.
RAV-825.10 SOLLEVATORE
Elettroidraulico portata 25 Ton
pedane da 10.000 mm.
RAV-825.10A SOLLEVATORE
Elettroidraulico portata 25 Ton
pedane da 10.000 mm. predisposte per
alloggiamento piatti rotanti camion
RAV-835.9 SOLLEVATORE
Elettroidraulico portata 35 Ton
pedane da 9000 mm.
RAV-835.10 SOLLEVATORE
Elettroidraulico portata 35 Ton
pedane da 10.000 mm.
RAV-835.10A SOLLEVATORE
Elettroidraulico portata 35 Ton
pedane da 10.000 mm. predisposte per
alloggiamento piatti rotanti camion
RAV-835.13 SOLLEVATORE
Elettroidraulico portata 35 Ton
pedane da 13.000 mm.

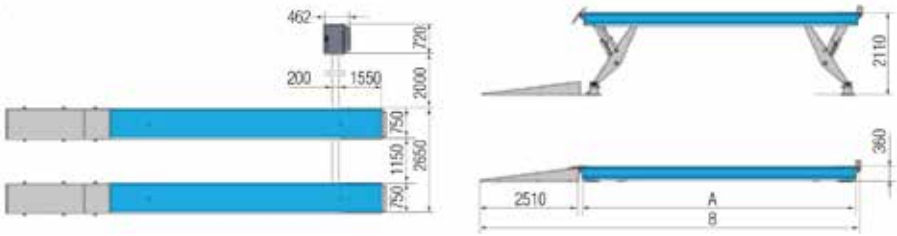

Tutti i sollevatori della serie 800
possono essere forniti anche in
versione incassata. Disponibile anche
le varianti con le coperture delle fosse
(solo per le versioni da incasso).

RAV-J50PHA TRAVERSA SCORREVOLE
Ad azionamento tramite pompa a mano
Portata 5 Ton per sollevatori a 4 colonne

RAV-J50PHT TRAVERSA SCORREVOLE
Traversa scorrevole ad azionamento tramite pompa pneumoidraulica
Portata 5 Ton per sollevatori a forbice per camion

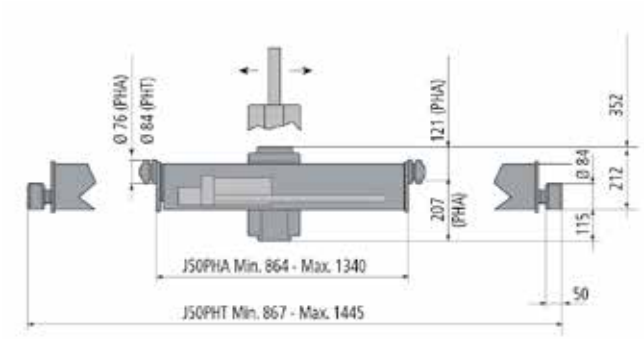

RAV-KP118NP TRAVERSA SCORREVOLE
Traversa scorrevole ad azionamento tramite pompa pneumoidraulica portata 13,5 Ton
Dispositivo di traslazione su rulli elastici.
Grande base di appoggio con bracci telescopici azionati pneumaticamente.
Per sollevatori elettromeccanici a 4 colonne.

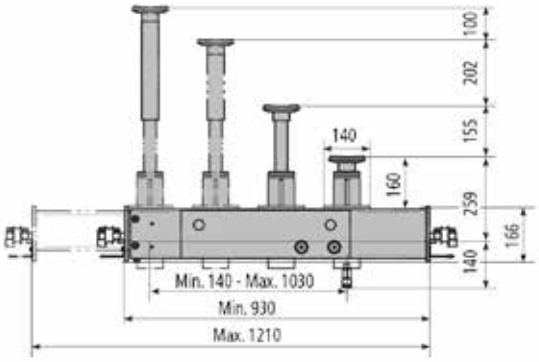

SOLLEVATORI A COLONNE MOBILI

Il programma completo RAVAGLIOLI dei sollevatori elettromeccanici a colonne indipendenti si compone di:
- 3 serie di ponti con portate da 3 a 7,5 Ton per colonna
- 2 allestimenti: per usi interni e per usi esterni
- 3 configurazioni: set di 4, 6 o 8 colonne

Versioni U: con carrello predisposto per il montaggio di supporti speciali per l'utilizzo in particolari condizioni come il sollevamento di mezzi su rotaia
Versioni C: con consolle di comando separata

RAV-210 SOLLEVATORE
Elettromeccanico portata 3 Ton a colonna.

RAV-220 SOLLEVATORE
Elettromeccanico portata 4 Ton a colonna.

RAV-230 SOLLEVATORE
Elettromeccanico portata 5,5 Ton a colonna.

RAV-240 SOLLEVATORE
Elettromeccanico portata 6,5 Ton a colonna.

RAV-260 SOLLEVATORE
Elettromeccanico portata 8,5 Ton a colonna.

RAV	DIMENSIONI (mm)											
	A	B	C	D	E	F	G	H	I	L	M	N
210	1100	1100	1800	-	122	550	515	2705	390	345	840	576
220				-								
230				-								
240	1160		1756	-	153		455	2720	295	315		
260	1110			195		530						
270	1145	1132		-	190	525		2740	290			

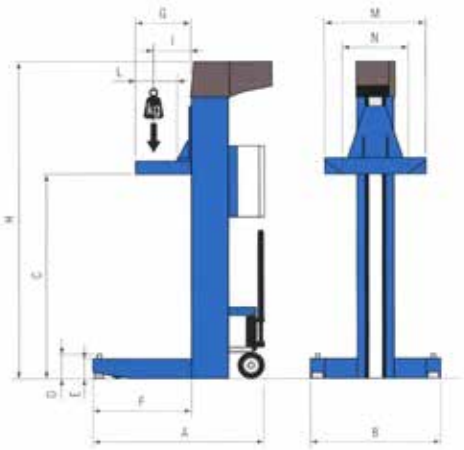

C Version
Versione speciale con consolle di comando carrellata.

Dispositivo di sollevamento e traslazione colonne a martinetto idraulico per serie RAV-240

Dispositivo di sollevamento e traslazione colonne a leva per serie RAV-260

RAV-270A3 ADATTATORI PER RUOTE
Ø 900 ÷ 800 mm. Portata 7500 kg.

RAV-270A4 ADATTATORI PER RUOTE
Ø 800 ÷ 700 mm. Portata 7500 kg.

RAV-270A8 ADATTATORI PER RUOTE
Ø 700 ÷ 500 mm. Portata 7500 kg.

RAV-270A5 PROLUNGHE

RAV210, RAV220 → VAR210-220/F
RAV230 → VAR230/F
RAV240, RAV260 → VAR240-260/F
Versione a richiesta con carrello a forche registrabili per diametro ruote da 500 mm a 1200 mm.

RAV-212NC SOLLEVATORE ELETTROMECCANICO

Configurato come set di 4 colonne non espandibili, pensato per le particolari esigenze di coloro che devono sollevare camper, veicoli commerciali, autocarri leggeri o pulmini scuolabus

Caratteristiche tecniche:

- Forche più lunghe e predisposte per alloggiare ruote di diametro da 550 a 780 mm,
- Piedi più lunghi per garantire la massima stabilità durante il sollevamento,

Portata di 2.500 kg per colonna.

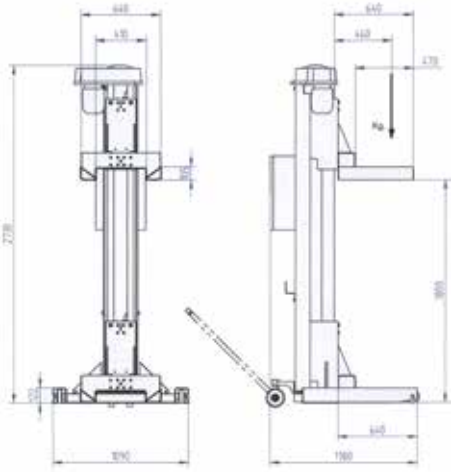

RAV-232NF SOLLEVATORE ELETTROMECCANICO PER CARRELLI ELEVATORI

Portata 2 x 5.500 kg.

RAV-260A1 COLONNETTA DI SUPPORTO

Portata 7,5 Ton libera ruota per ponti a colonne indipendenti.
Altezza minima 1330 mm. Altezza massima 2030 mm.

RAV-270A2 COLONNETTA DI SUPPORTO

Portata 10 Ton libera ruota per ponti a colonne indipendenti, dotata di ruote rientranti con l'alloggiamento del carico.
Completa di testina di supporto regolabile a vite.
Altezza minima 1235 mm. Altezza massima 2040 mm

COLONNE MOBILI ELETTROIDRAULICHE WIRELESS

Azionamento possibile da tutte le colonne.
Colonne tutte uguali.
Dispositivo di blocco meccanico/parcheggio.
Comunicazione tra colonne wireless 2,4GHz.
Selezione automatica del canale di trasmissione con identificazione a display.
Base di appoggio a terra di grandi dimensioni per la massima stabilità sotto carico con ruote di traslazione in acciaio autoportanti.

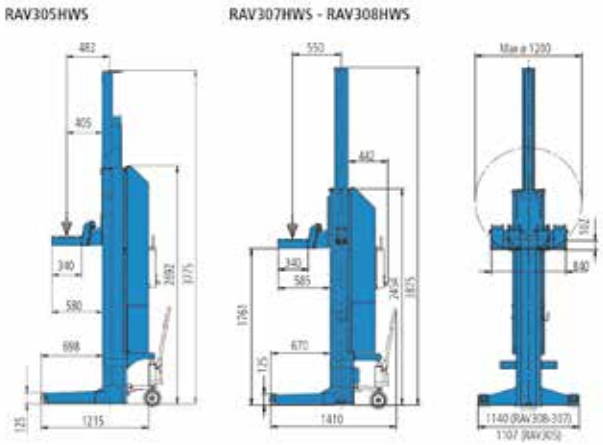

FUNZIONI:
- ALL - Funzionamento simultaneo di tutte le colonne
- GROUP - Funzionamento a coppie di colonne selezionate
- SINGLE - Singola colonna

Riallineamento al dislivello massimo di 30 mm.
Scheda di controllo conforme a Standard ISO 13849.

RAV-305HWS COLONNE MOBILI ELETTRO-IDRAULICHE
Portata di 5.500 kg a colonna.
RAV-307HWS COLONNE MOBILI ELETTRO-IDRAULICHE
Portata di 7.500 kg a colonna.
RAV-308HWS COLONNE MOBILI ELETTRO-IDRAULICHE
Portata di 8.500 kg a colonna.

Configurazioni set 4-6-8 colonne

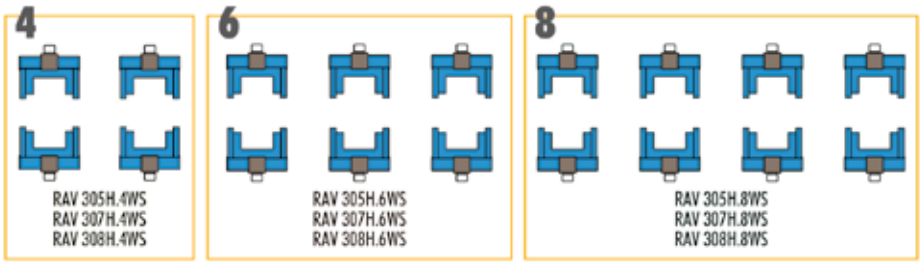

Carrello a forche registrabili per diametro ruote da 500 mm a 1200 mm.

Ogni colonna è dotata di 2 batterie tipo gel, senza manutenzione.
A piena carica sono possibili 20 cicli completi.
Carica batterie integrato su ogni colonna, con funzione esclusiva di carica-batterie e non di alimentazione.
È possibile la ricarica durante il funzionamento.
Tempo di ricarica 10 ore.

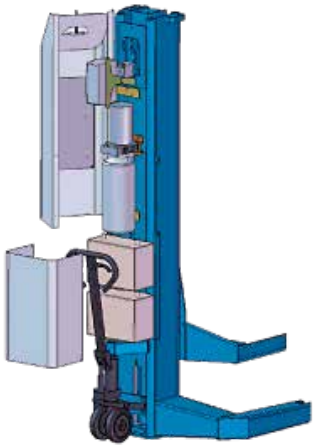

FOSSE DI LAVORO E DI ISPEZIONE PREFABBRICATE

FOSSE DI ISPEZIONE

Fossa completamente prefabbricata per la riparazione e la manutenzione di mezzi pesanti fino a 60 Ton
Consiste in una fossa d'acciaio completamente stagna, collaudata e che risponde a tutte le normative europee di sicurezza sui luoghi di lavoro ed antinquinamento.
Offre il vantaggio di una postazione di lavoro completamente equipaggiata delle utenze (corrente, aria, ecc.) e della maggior parte delle attrezzature installate quali prova freni, prova giochi e traverse di sollevamento.

Cosa viene fornito:

- Documenti specifici di progetto, disegni tecnici, calcoli statici, piano di distribuzione dei carichi per il calcolo delle fondazioni e piano dei cablaggi elettrici e pneumatici nella fossa.
- Trasporto, installazione, livellamento e fissaggio sulla piattaforma.
- Isolamento attorno alla fossa con pannelli in styrodur per evitare la formazione di acqua e di condensa e danneggiare la fossa.
- Componenti di base della fornitura: installazione elettriche con luci, prese di corrente e relativo cablaggio, aria compressa con tubazioni rigide, scale con superfici antiscivolamento.
- Garanzia legale.

Obblighi dell'acquirente:
Tutti i necessari permessi.
Planimetria del luogo di installazione.
Calcoli ingegneristici in considerazione della distribuzione dei carichi e dei calcoli statici.
Rifiniture e relative opere di riempimento intorno alla fossa.
Allacciamenti per tutte le utenze inclusive di corrente elettrica, aria compressa e, se necessario, tubazioni di smaltimento e rifornimento olio e acque di scarto.

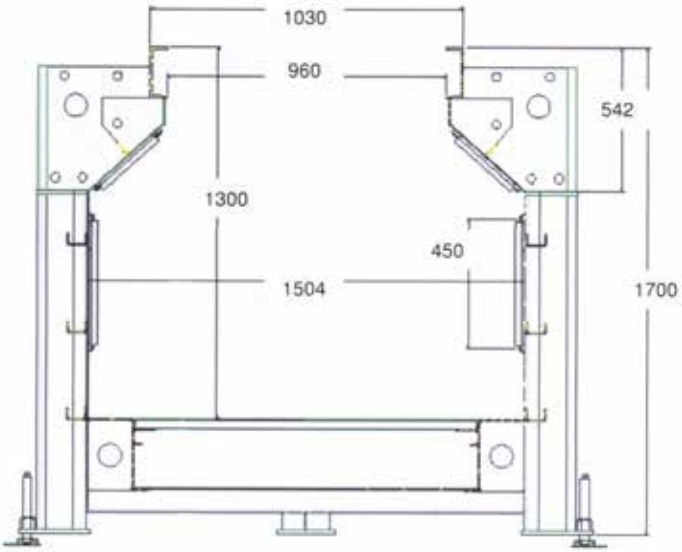

Prerequisiti per l'installazione a carico dell'acquirente:

- Fondazioni predisposte secondo lo schema di distribuzione dei carichi.
- Disponibilità della gru direttamente sul sito.
- Sufficiente spazio per lo scarico e le manovre di posizionamento.
- Ambiente asciutto e illuminato.

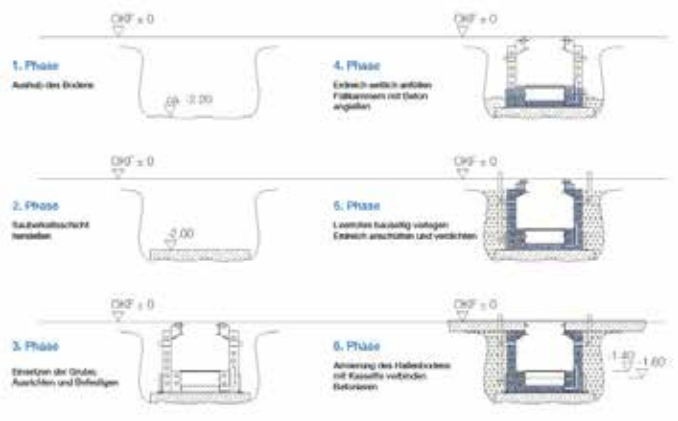

Responsabilità nostra durante l'installazione:

- Scarico e posizionamento della fossa nella fondazione.
- Livellamento della fossa.
- Collegamento delle connessioni elettriche e aria compressa.
- Controlli funzionali e collaudo finale.

È equipaggiata con impianto di illuminazione, prese di corrente e relativi cablaggi.
Categoria di protezione IP65.
La fossa è equipaggiata con una pompa di drenaggio posizionata al centro della fossa.
Come opzione è possibile preparare una tubazione di drenaggio da collegare al sistema fognario dell'officina.
Può essere dotata di uno o più "Box laterale".
Esso è uno spazio laterale di stoccaggio le cui misure standard sono 1200 x 2000 x 700 mm (H/L/P).
E' la zona ideale per riporre i carrelli porta attrezzi, fusti dell'olio, ecc.

Può essere equipaggiata con copertura mobile con comando manuale o elettrico.
Le fondazioni della fossa sono diverse a seconda che si desideri la copertura o meno.
<u>Non è possibile installare la copertura in un secondo momento</u>.