ESTRAZIONE GAS DI SCARICO E FUMI SALDATURA

- ARROTOLATORI
- TUBAZIONI E BOCCHETTE
- IMPIANTI SOTTOPAVIMENTO
- CANALINA AEREA MODULARE
- ELETTROASPIRATORI
- COMPONENTI IN LAMIERA
- ASPIRAZIONI FUMI DI SALDATURA

ARROTOLATORI

ARROTOLATORE MECCANICO A MOLLA COMPLETO DI TUBO E FERMATUBO DI SICUREZZA

FILCAR-AR-75/10D
Arrotolatore con tubo Ø 75 mm. lunghezza m. 10.
FILCAR-AR-75/13D
Arrotolatore con tubo Ø 75 mm. lunghezza m. 13.
FILCAR-ARC-100/10D
Arrotolatore con tubo Ø 100 mm. lunghezza m. 10.
FILCAR-ARC-100/13D
Arrotolatore con tubo Ø 100 mm. lunghezza m. 13.
FILCAR-AC-125/10D
Arrotolatore con tubo Ø 125 mm. lunghezza m. 10
FILCAR-AC-125/13D
Arrotolatore con tubo Ø 125 mm. lunghezza m. 13.
FILCAR-AC-150/10D
Arrotolatore con tubo Ø 150 mm. lunghezza m. 10.
FILCAR-AC-150/13D
Arrotolatore con tubo Ø 150 mm. lunghezza m. 13.

ARROTOLATORE CON ELETTROVENTILATORE ACCOPPIATO COMPLETO DI TUBO E FERMATUBO DI SICUREZZA

FILCAR-ARA-75/10PB-SB
Arrotolatore con tubo Ø 75 mm. lunghezza m. 10.
FILCAR-ARCA-75/13PB-SB
Arrotolatore con tubo Ø 75 mm. lunghezza m. 13.
FILCAR-ARCA-100/10PB-SB
Arrotolatore con tubo Ø 100 mm. lunghezza m. 10.
FILCAR-ARCA-100/13-SB
Arrotolatore con tubo Ø 100 mm. lunghezza m. 13.
FILCAR-ACA-125/10-SB
Arrotolatore con tubo Ø 125 mm. lunghezza m. 10
FILCAR-ACA-125/13-SB
Arrotolatore con tubo Ø 125 mm. lunghezza m. 13.
FILCAR-ACA-150/10-SB
Arrotolatore con tubo Ø 150 mm. lunghezza m. 10.
FILCAR-ACA-MAXI-150/13-SB
Arrotolatore con tubo Ø 150 mm. lunghezza m. 13.

FILCAR-ATR/B-75 ATTACCO RAPIDO MASCHIO FEMMINA
Per tubo Ø 75 mm.

FILCAR-ATR/B-100 ATTACCO RAPIDO MASCHIO FEMMINA
Per tubo Ø 100 mm.

FILCAR-ATR/B-125 ATTACCO RAPIDO MASCHIO FEMMINA
Per tubo Ø 125 mm.

FILCAR-ATR/B-150 ATTACCO RAPIDO MASCHIO FEMMINA
Per tubo Ø 150 mm.

TUBAZIONI

FILCAR-EUROGAS-__/__
Tubazione antischiacciamento leggero (tubazione sospesa)
Per temperatura con punte di 200°C.
Ø mm.: 75 – 100 – 125 – 150 – 200
Lunghezze m.: 7,5 – 10 –12,5 – 15

FILCAR-PAVIGAS-__/__
Tubazione antischiacciamento per impegni gravosi
Per temperature con punte di 150°C.
Ø mm.: 75 – 100 – 125 – 150
Lunghezza m.: 5 – 7,5 – 10

FILCAR-FIREGAS-__/__
Tubazione flessibile anticombustibile NON antischiacciamento per aspirazione gas e fumi con temperatura fino a 700°C.
Non viene realizzato in versione antischiacciamento
Ø mm.: 100 – 125 – 150 – 200
Lunghezza m.: 2,5 – 5 – 7,5 – 10

BOCCHETTE

FILCAR-BG-75/140 BOCCHETTA IN GOMMA CON TAPPO AL SILICONE
Ø 140 mm. per tubo Ø 75 mm. con griglia anti intrusione
FILCAR-BG-75/200 BOCCHETTA IN GOMMA CON TAPPO AL SILICONE
Ø 200 mm. per tubo Ø 75 mm. con griglia anti intrusione
FILCAR-BG-100/140 BOCCHETTA IN GOMMA CON TAPPO AL SILICONE
Ø 140 mm. per tubo Ø 100 mm. con griglia anti intrusione
FILCAR-BG-100/200 BOCCHETTA IN GOMMA CON TAPPO AL SILICONE
Ø 200 mm. per tubo Ø 100 mm. con griglia anti intrusione
FILCAR-BG-125/200 BOCCHETTA IN GOMMA CON TAPPO AL SILICONE
Ø 200 mm. per tubo Ø 125 mm. con griglia anti intrusione
FILCAR-BG-150/200 BOCCHETTA IN GOMMA CON TAPPO AL SILICONE
Ø 200 mm. per tubo Ø 150 mm. con griglia anti intrusione

FILCAR-BG-_/_-SER OPTIONAL SERRANDA SU BOCCHETTA

FILCAR-BGT-75/140 BOCCHETTA IN GOMMA CON TAPPO AL SILICONE
Con diaframma Ø 140 mm. per tubo Ø 75 mm.
FILCAR-BGT-100/140 BOCCHETTA IN GOMMA CON TAPPO AL SILICONE
Con diaframma Ø 140 mm. per tubo Ø 100 mm.
FILCAR-BGT-125/140 BOCCHETTA IN GOMMA CON TAPPO AL SILICONE
Con diaframma Ø 140 mm. per tubo Ø 125 mm.

FILCAR-BGPG-75/140 BOCCHETTA IN GOMMA CON TAPPO AL SILICONE
Ø 140 mm. per tubo Ø 75 mm. con griglia anti intrusione e pinza regolabile
FILCAR-BGPG-75/200 BOCCHETTA IN GOMMA CON TAPPO AL SILICONE
Ø 200 mm. per tubo Ø 75 mm. con griglia anti intrusione e pinza regolabile
FILCAR-BGPG-100/140 BOCCHETTA IN GOMMA CON TAPPO AL SILICONE
Ø 140 mm. per tubo Ø 100 mm. con griglia anti intrusione e pinza regolabile
FILCAR-BGPG-100/200 BOCCHETTA IN GOMMA CON TAPPO AL SILICONE
Ø 200 mm. per tubo Ø 100 mm. con griglia anti intrusione e pinza regolabile
FILCAR-BGPG-125/200 BOCCHETTA IN GOMMA CON TAPPO AL SILICONE
Ø 200 mm. per tubo Ø 125 mm. con griglia anti intrusione e pinza regolabile
FILCAR-BGPG-150/200 BOCCHETTA IN GOMMA CON TAPPO AL SILICONE
Ø 200 mm. per tubo Ø 150 mm. con griglia anti intrusione e pinza regolabile

FILCAR-BGPM-75/140 BOCCHETTA IN GOMMA CON TAPPO AL SILICONE
Ø 140 mm. per tubo Ø 75 mm. con pinza regolabile con tampone antigraffio
FILCAR-BGPM-75/200 BOCCHETTA IN GOMMA CON TAPPO AL SILICONE
Ø 200 mm. per tubo Ø 75 mm. con pinza regolabile con tampone antigraffio
FILCAR-BGPM-100/140 BOCCHETTA IN GOMMA CON TAPPO AL SILICONE
Ø 140 mm. per tubo Ø 100 mm. con pinza regolabile con tampone antigraffio
FILCAR-BGPM-100/200 BOCCHETTA IN GOMMA CON TAPPO AL SILICONE
Ø 200 mm. per tubo Ø 100 mm. con pinza regolabile con tampone antigraffio
FILCAR-BGPM-125/200 BOCCHETTA IN GOMMA CON TAPPO AL SILICONE
Ø 200 mm. per tubo Ø 125 mm. con pinza regolabile con tampone antigraffio
FILCAR-BGPM-150/200 BOCCHETTA IN GOMMA CON TAPPO AL SILICONE
Ø 200 mm. per tubo Ø 150 mm. con pinza regolabile con tampone antigraffio

FILCAR-BGA-75-PI BOCCHETTA OVALE CON CURVA 165 x 88 mm
Per tubo Ø 75 mm. con pinza interna ed ingresso sonda

FILCAR-BGA-100-PI BOCCHETTA OVALE CON CURVA 165 x 88 mm
Per tubo Ø 100 mm. con pinza interna ed ingresso sonda

FILCAR-BGA-75-PM BOCCHETTA OVALE CON CURVA 165 x 88 mm
Per tubo Ø 75 mm. con pinza manuale ed ingresso sonda

FILCAR-BGA-100-PM BOCCHETTA OVALE CON CURVA 165 x 88 mm
Per tubo Ø 100 mm. con pinza manuale ed ingresso sonda

FILCAR-BGP-75/145 BOCCHETTA IN GOMMA
Ø 145 mm. per tubo Ø 75 mm. con chiusura a portafoglio

FILCAR-BGP-100/145 BOCCHETTA IN GOMMA
Ø 145 mm. per tubo Ø 100 mm. con chiusura a portafoglio

FILCAR-BGP-150/240 BOCCHETTA IN GOMMA
Ø 240 mm. per tubo Ø 150 mm. con chiusura a portafoglio

FILCAR-BOT-150/E06-MRET BOCCHETTA IN ALLUMINIO AUTOCARRI
Per tubo Ø 150 mm. impiego fisso e mobile. Struttura di supporto regolabile in altezza e lunghezza. Protezione in gomma su tutti i bordi che vengono a contatto con le parti applicate.
Hmax. 975 mm, Pmax. 230 mm, L. 705 mm.

FILCAR-BRMS-75 BOCCHETTA DOPPIA Ø 140
Regolabile in altezza e larghezza, tubazione Ø 75

FILCAR-BRMS-100 BOCCHETTA DOPPIA Ø 140
Regolabile in altezza e larghezza, tubazione Ø 100

FILCAR-BRM-75 BOCCHETTA SPECIALE PER AUTO Ø 140
Per tubo Ø 75 mm. Scarichi curvi o a filo carrozzeria.
Composta da bocchetta in acciaio inox collettrice sporgente per ingabbiare il tubo di scappamento dell'auto e asta di regolazione in altezza e inclinazione.

FILCAR-BRM-100 BOCCHETTA SPECIALE PER AUTO Ø 140
Per tubo Ø 100 mm. Per scarichi curvi o a filo carrozzeria.
Composta da bocchetta in acciaio inox collettrice sporgente per ingabbiare il tubo di scappamento dell'auto e asta di regolazione in altezza e inclinazione.

FILCAR-BRM-125 BOCCHETTA SPECIALE PER AUTO Ø 200
Per tubo Ø 125 mm. Per scarichi curvi o a filo carrozzeria.
Composta da bocchetta in acciaio inox collettrice sporgente per ingabbiare il tubo di scappamento dell'auto e asta di regolazione in altezza e inclinazione.

FILCAR-BRM-150 BOCCHETTA SPECIALE PER AUTO Ø 200
Per tubo Ø 150 mm. Per scarichi curvi o a filo carrozzeria.
Composta da bocchetta in acciaio inox collettrice sporgente per ingabbiare il tubo di scappamento dell'auto e asta di regolazione in altezza e inclinazione.

FILCAR-BOP-125 BOCCHETTA SPECIFICA PER SCARICHI ALTI
Per tubo Ø 125 mm. con tampone antigraffio e doppia maniglia

FILCAR-BOP-150 BOCCHETTA SPECIFICA PER SCARICHI ALTI
Per tubo Ø 150 mm. con tampone antigraffio e doppia maniglia

IMPIANTI SOTTOPAVIMENTO

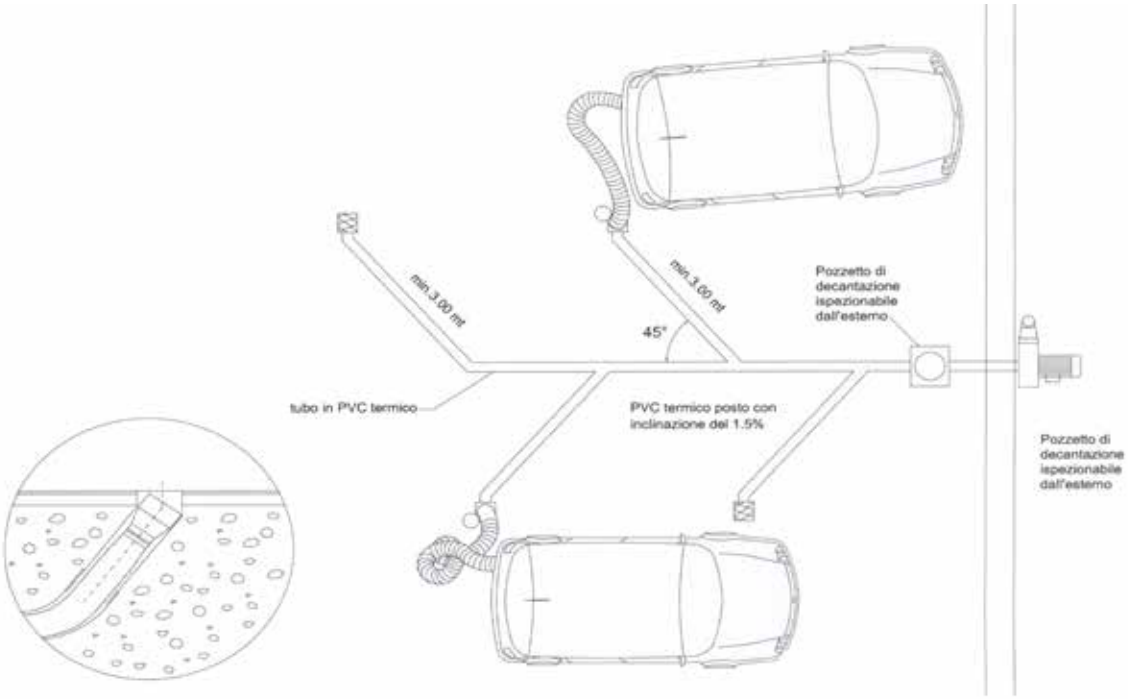

FILCAR-PZS-140 POZZETTO A SCOMPARSA
Per auto e moto
A,B= 350 mm. C= Ø 250 mm. D= Ø 140 mm. E= Ø 75/100 mm.
F= Ø 160 mm. G= 582 mm.

FILCAR-PZS-180 POZZETTO A SCOMPARSA
Per auto e truck
A,B= 350 mm. C= Ø 250 mm. D= Ø 200 mm. E= Ø 125/150 mm.
F= Ø 200 mm. G= 582 mm.

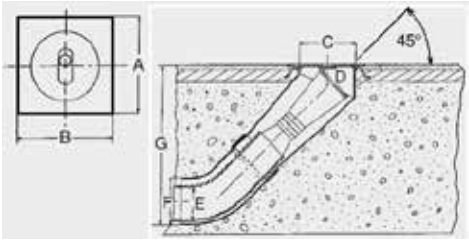

FILCAR-PZ-75 CURVA FUORI PAVIMENTO
Per tubo Ø 75 mm. per auto
FILCAR-PZ-100 CURVA FUORI PAVIMENTO
Per tubo Ø 100 mm. per auto
FILCAR-PZ-125 CURVA FUORI PAVIMENTO
Per tubo Ø 125 mm. per auto e truck
FILCAR-PZ-150 CURVA FUORI PAVIMENTO
Per tubo Ø 150 mm. per auto e truck

CANALINA AEREA MODULARE

FILCAR-CZ-3000 CANALINA AEREA MODULARE IN ALLUMINIO
Con sezione 135 x 220 mm per alloggiamenti di unità scorrevoli atte all'evacuazione dei gas di scarico e fumi dagli ambienti di lavoro.
Diametro equivalente di 195 mm. Modulo lunghezza m. 4

FILCAR-CZ-6000 CANALINA AEREA MODULARE IN ALLUMINIO
Con sezione 135 x 220 mm per alloggiamenti di unità scorrevoli atte all'evacuazione dei gas di scarico e fumi dagli ambienti di lavoro.
Diametro equivalente di 195 mm. Modulo lunghezza m. 6

FILCAR-STGZ STAFFA DI GIUNZIONE E SOSTEGNO
Kit di giunzione moduli contigui di canalina CZ.
FILCAR-STGZ-R STAFFA DI GIUNZIONE E SOSTEGNO RINFORZATA
Kit di giunzione moduli contigui di canalina CZ.

FILCAR-S-FZ FASCIA DI GIUNZIONE PER CANALINA CZ

FILCAR-FUSZ FLANGIA DI USCITA SUPERIORE
Ø 180 mm.

FILCAR-FULZ FLANGIA DI USCITA LATERALE
Ø 180 mm.

FILCAR-FUZ-STZ FLANGIA DI USCITA TERMINALE
Ø 180 mm. completa di staffa di sostegno

FILCAR-FCZ-STZ FLANGIA TERMINALE DI CHIUSURA
dotata di aggancio per staffe

FILCAR-STGZ-C STAFFA TERMINALE DI GIUNZIONE
tra canalina CZ e binario di ritorno

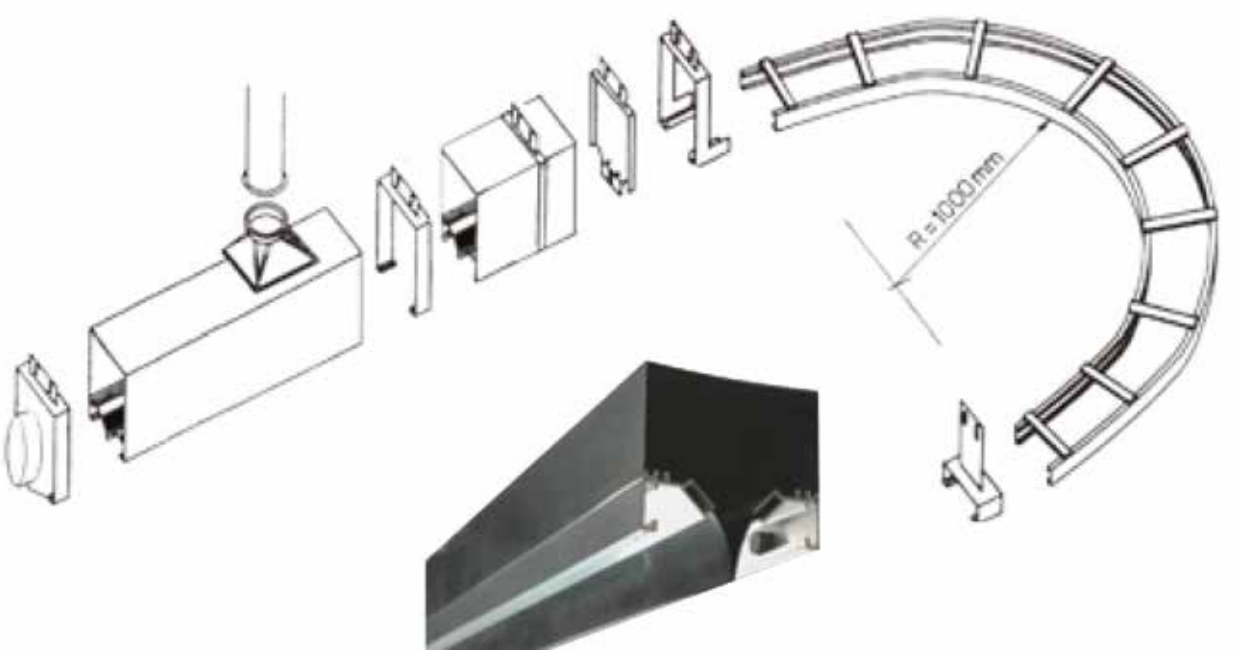

FILCAR-XTK-FCP FINE CORSA POTENZIATO
da utilizzare con arrotolatori scorrevoli
FILCAR-STSC-B STAFFA DI GIUNZIONE E SOSTEGNO
per binario dritto e curvo
FILCAR-S-FB FASCIA DI GIUNZIONE
per binario dritto e curvo
FILCAR-FCZ-C FLANGIA DI CHIUSURA
per canalina abbinata a binario di ritorno
FILCAR-CZ-90 BINARIO CURVO A 90°
con raggio interno di 1 m e 40 cm di binario dritto alle estremità
FILCAR-BN1-1000 BINARIO DRITTO DA 1 M
adatto al collegamento di canaline
FILCAR-BN1-2000 BINARIO DRITTO DA 2 M
adatto al collegamento di canaline
FILCAR-BN1-4000 BINARIO DRITTO DA 4 M
adatto al collegamento di canaline

FILCAR-CSZT-75/5-SB CARRELLO SCORREVOLE PER CZ E CZ-1
Completo di 5 m. di tubo EUROGAS e cavo di supporto. Porta tubo Ø 75 mm.
FILCAR-CSZT-75/7-SB CARRELLO SCORREVOLE PER CZ E CZ-1
Completo di 7,5 m. tubo EUROGAS e cavo di supporto. Porta tubo Ø 75 mm.
FILCAR-CSZT-75/10-SB CARRELLO SCORREVOLE PER CZ E CZ-1
Completo di 10 m. tubo EUROGAS e cavo di supporto. Porta tubo Ø 75 mm.
FILCAR-CSZT-100/5-SB CARRELLO SCORREVOLE PER CZ E CZ-1
Completo di 5 m. tubo EUROGAS e cavo di supporto. Porta tubo Ø 100 mm.
FILCAR-CSZT-100/7-SB CARRELLO SCORREVOLE PER CZ E CZ-1
Completo di 7,5 m. tubo EUROGAS e cavo di supporto. Porta tubo Ø 100 mm.
FILCAR-CSZT-100/10-SB CARRELLO SCORREVOLE PER CZ E CZ-1
Completo di 10 m. tubo EUROGAS e cavo di supporto. Porta tubo Ø 100 mm.

FILCAR-CSZT-75/5-COMP CARRELLO SCORREVOLE PER CZ E CZ-1
Completo di 5 m. di tubo EUROGAS con bocchetta BGT e cavo di supporto.
Porta tubo Ø 75 mm.
FILCAR-CSZT-75/7-COMP CARRELLO SCORREVOLE PER CZ E CZ-1
Completo di 7,5 m. tubo EUROGAS con bocchetta BGT e cavo di supporto.
Porta tubo Ø 75 mm.
FILCAR-CSZT-75/10-COMP CARRELLO SCORREVOLE PER CZ E CZ-1
Completo di 10 m. tubo EUROGAS con bocchetta BGT e cavo di supporto.
Porta tubo Ø 75 mm.
FILCAR-CSZT-100/5-COMP CARRELLO SCORREVOLE PER CZ E CZ-1
Completo di 5 m. tubo EUROGAS con bocchetta BGT e cavo di supporto.
Porta tubo Ø 100 mm.
FILCAR-CSZT-100/7-COMP CARRELLO SCORREVOLE PER CZ E CZ-1
Completo di 7,5 m. tubo EUROGAS con bocchetta BGT e cavo di supporto.
Porta tubo Ø 100 mm.
FILCAR-CSZT-100/10-COMP CARRELLO SCORREVOLE PER CZ E CZ-1
Completo di 10 m. tubo EUROGAS con bocchetta BGT e cavo di supporto.
Porta tubo Ø 100 mm.

FILCAR-BL-A BILANCIATORE A MOLLA
Per il recupero automatico del tubo Ø 75 mm e 100 mm.

FILCAR-ARCZ-75/7PB-SB ARROTOLATORE SCORREVOLE PER CZ E CZ-1
Completo di 7,5 m di tubo Ø 75 mm e fermatubo
FILCAR-ARCZ-75/10PB-SB ARROTOLATORE SCORREVOLE PER CZ E CZ-1
Completo di 10 m di tubo Ø 75 mm e fermatubo
FILCAR-ARCZ-75/13PB-SB ARROTOLATORE SCORREVOLE PER CZ E CZ-1
Completo di 13m di tubo Ø 75 mm e fermatubo
FILCAR-ARCZ-100/7PB-SB ARROTOLATORE SCORREVOLE PER CZ E CZ-1
Completo di 7,5 m di tubo Ø 100 mm e fermatubo
FILCAR-ARCZ-100/10PB-SB ARROTOLATORE SCORREVOLE PER CZ E CZ-1
Completo di 10 m di tubo Ø 100 mm e fermatubo

ELETTROASPIRATORI

FILCAR-AL-50/C ASPIRATORE CENTRIFUGO A PALA RADIALE
In lamiera di acciaio completo di flange di entrata e uscita.
Potenza 0,5 Hp (0,37 kW). Rumorosità dB
FILCAR-AL-100/C ASPIRATORE CENTRIFUGO A PALA RADIALE
In lamiera di acciaio completo di flange di entrata e uscita.
Potenza 1 Hp (0,75 kW). Rumorosità dB
FILCAR-AL-150/C ASPIRATORE CENTRIFUGO A PALA RADIALE
In lamiera di acciaio completo di flange di entrata e uscita.
Potenza 1,5 Hp (1,1 kW). Rumorosità dB
FILCAR-AL-200/C ASPIRATORE CENTRIFUGO A PALA RADIALE
In lamiera di acciaio completo di flange di entrata e uscita.
Potenza 2 Hp (1,5 kW). Rumorosità dB
FILCAR-AL-300/C ASPIRATORE CENTRIFUGO A PALA RADIALE
In lamiera di acciaio completo di flange di entrata e uscita.
Potenza 3 Hp (2,2 kW). Rumorosità dB
FILCAR-AL-400/C ASPIRATORE CENTRIFUGO A PALA RADIALE
In lamiera di acciaio completo di flange di entrata e uscita.
Potenza 4 Hp (3 kW). Rumorosità dB

CABINA INSONORIZZANTE PER VENTILATORI SERIE AL
Per abbattimento della rumorosità degli aspiratori

FILCAR-BOX-INS-AL100/150
Per 1 Hp – 1,5 Hp
FILCAR-BOX-INS-AL200/300
Per 2 Hp – 3 Hp
FILCAR-BOX-INS-AL400
Per 4 Hp
FILCAR-BOX-INS-AL550
Per 5,5 Hp

COMPONENTI IN LAMIERA

FILCAR-ALLUFLEX___ TUBAZIONE FLESSIBILE IN ALLUMINIO
Estensibile da m. 1 a m. 3
Diametri mm.: 100 - 120 - 150 - 160 - 200

FILCAR-TU___-1,5 TUBAZIONE DIRITTA
In lamiera zincata, con bordatura lunghezza m. 1,5.
Diametri mm.: 100 - 120 - 150 - 180 - 200 - 220 - 250 - 280 - 300 - 350 - 380 - 400

FILCAR-DE-2-A___ DEVIAZIONI A "Y"
In lamiera zincata
Diametri mm.: 100 - 120 - 150 - 180 - 200 - 220 - 250 - 280 - 300 - 320 - 350 - 380 - 400

FILCAR-CR___-90 CURVE A 90°
In lamiera zincata.
Diametri mm.: 100 - 120 - 150 - 180 - 200 - 220 - 250 - 280 - 300 - 350 - 380 - 400

FILCAR-CR___-45 CURVE A 45°
In lamiera zincata.
Diametri mm.: 100 - 120 - 150 - 180 - 200 - 220 - 250 - 280 - 300 - 350 - 380 - 400

FILCAR-CO___ RIDUZIONI E CONI
In lamiera zincata. Realizzabili con misure a richiesta.
Diametri mm.: 100 - 120 - 150 - 180 - 200 - 220 - 250 - 280 - 300 - 320 - 350 - 380 - 400

FILCAR-TEG___ TERMINALE
In lamiera zincata tagliata sotto squadra, per direzionare gli scarichi, evitando l'ingresso della pioggia. Costruito con rete antivolatile.
Diametri mm.: 100 - 120 - 150 - 180 - 200 - 220 - 250 - 280 - 300 - 320 - 350 - 380 - 400

FILCAR-CPA___ CAPPELLO ECOLOGICO A CIELO APERTO
In lamiera zincata. In ottemperanza alla legge 203/88.
Diametri mm.: 100 - 120 - 150 - 180 - 200 - 220 - 250 - 280 - 300 - 320 - 350 - 380 - 400

FILCAR-CP___ CAPPELLO CINESE
Eseguito con cono rovesciato ed intelaiatura in ferro.
Diametri mm.: 100 - 120 - 150 - 180 - 200 - 220 - 250 - 280 - 300 - 320 - 350 - 380 - 400

FILCAR-SER___-R SERRANDA
Manuale, con linguetta registrabile ed apposito pomello.
Diametri mm.: 100 - 120 - 150 - 180 - 200 - 220 - 250 - 280 - 300 - 320 - 350 - 380 - 400

FILCAR-AFON___-1 SILENZIATORE
Lunghezza m. 1
Diametri mm.: 120 - 150 - 180 - 200 - 220 - 250 - 280 - 300 - 350 - 380 - 400

FILCAR-CL___ COLLARI PER UNIRE TUBI
Diametri mm.: 100 - 120 - 150 - 180 - 200 - 220 - 250 - 280 - 300 - 320 - 350 - 380 - 400

FILCAR-CA-CL___ COLLARI A MURO
Diametri mm.: 100 - 120 - 150 - 180 - 200 - 220 - 250 - 280 - 300 - 320 - 350 - 380 - 400

ASPIRATORI CARRELLATI

FILCAR-TROTTER-50 ASPIRATORE MOBILE PER MOTO-AUTO
Motore da 0,5 Hp trifase. Portata 1000 m³/h.
Regolabile in altezza: H min 230 mm – H max 880 mm.
FILCAR-TROTTER-100 ASPIRATORE MOBILE PER AUTO
Motore da 1 Hp trifase. Portata 1600 m³/h.
Regolabile in altezza: H min 250 mm – H max 1070 mm.
FILCAR-TROTTER-150 ASPIRATORE MOBILE PER FURGONI/TRUCK
Motore da 1,55 Hp trifase. Portata 2800 m³/h.
Regolabile in altezza: H min 250 mm – H max 1070 mm.

FILCAR-TROTT.50-TUBO TUBO DI USCITA
per modello TROTTER-50 tubo Ø 100 mm. lunghezza 10 m
FILCAR-TROTT.100-TUBO TUBO DI USCITA
per modello TROTTER-100 tubo Ø 150 mm. lunghezza 10 m
FILCAR-TROTT.150-TUBO TUBO DI USCITA
per modello TROTTER-150 tubo Ø 150 mm. lunghezza 10 m

FILCAR-TROTTER-100/S ASPIRATORE MOBILE PER AUTO
Bocchetta montata su asta regolabile.
Motore da 1 Hp trifase. Portata 1900 m³/h.
FILCAR-TROTTER-150/S ASPIRATORE MOBILE PER FURGONI/TRUCK
Bocchetta montata su asta regolabile.
Motore da 1,5 Hp trifase. Portata 2800 m³/h.

FILCAR-TRO.100S-TUBO TUBO DI USCITA
per modello TROTTER-100/S tubo Ø 150 mm. lunghezza 10 m
FILCAR-TRO.150S-TUBO TUBO DI USCITA
per modello TROTTER-150/S tubo Ø 150 mm. lunghezza 10 m

FILCAR-ARGON-75/5 ASPIRATORE A PARETE
Motore da 0,5 Hp trifase. Portata 350 m³/h.
Tubo 5 m Ø 75 mm bocchetta BGT-75/140
Disponibile anche per doppio scarico.
FILCAR-ARGON-100/5 ASPIRATORE A PARETE
Motore da 1 Hp trifase. Portata 650 m³/h.
Tubo 5 m Ø 100 mm bocchetta BGT-100/140
Disponibile anche per doppio scarico.

ASPIRATORE FUMI SALDATURA

FILCAR-MASTER DEPURATORE MOBILE
Unità carrellata per l'aspirazione e la filtrazione di fumi di saldatura. Dotata di braccio articolato da 3 m e di una batteria di filtri ad azione meccanica per filtrare e deodorare i fumi aspirati prima della reimmissione in ambiente. Disponibile nella versione con un braccio da 150 mm o 200 mm, oppure due bracci da 150 mm.

Alimentazione: 400V 50 Hz Braccio in lega di alluminio: Ø 150 mm. raggio di azione: 3000 mm.
Capacità aspirante 1600 m³/h – Efficienza di filtrazione: 95%
Potenza motore: 2,2 kW – 3 Hp
Dimensione mm. 990 x 700 x 2650

SET COMPLETO DI FILTRI DI RICAMBIO:
FILCAR-MASTER/RIPM Firefilter (1)
FILCAR-MASTER/RIPS Prefilter (2)
FILCAR-MASTER/RIF Smokefilter (3)
FILCAR-MASTER/CONT Carbonfilter 16 kg carbon (4)

FILCAR-TECHNO BRACCIO ASPIRANTE
Braccio articolato autoportante per aspirazione fumi di saldatura. Già dotato di staffa a muro è completo di cappa con maniglia di posizionamento e serranda di parzializzazione. Il sistema di sostegno montato esternamente garantisce bassa rumorosità, assenza di turbolenze e lunga durata delle frizioni. Disponibile in versione con prolunga a bandiera per lunghezze superiori a 5 m. Volume di aspirazione max 1.400 m³/h. Diametro bocchetta 150 mm.
Work area 180° e 360°.
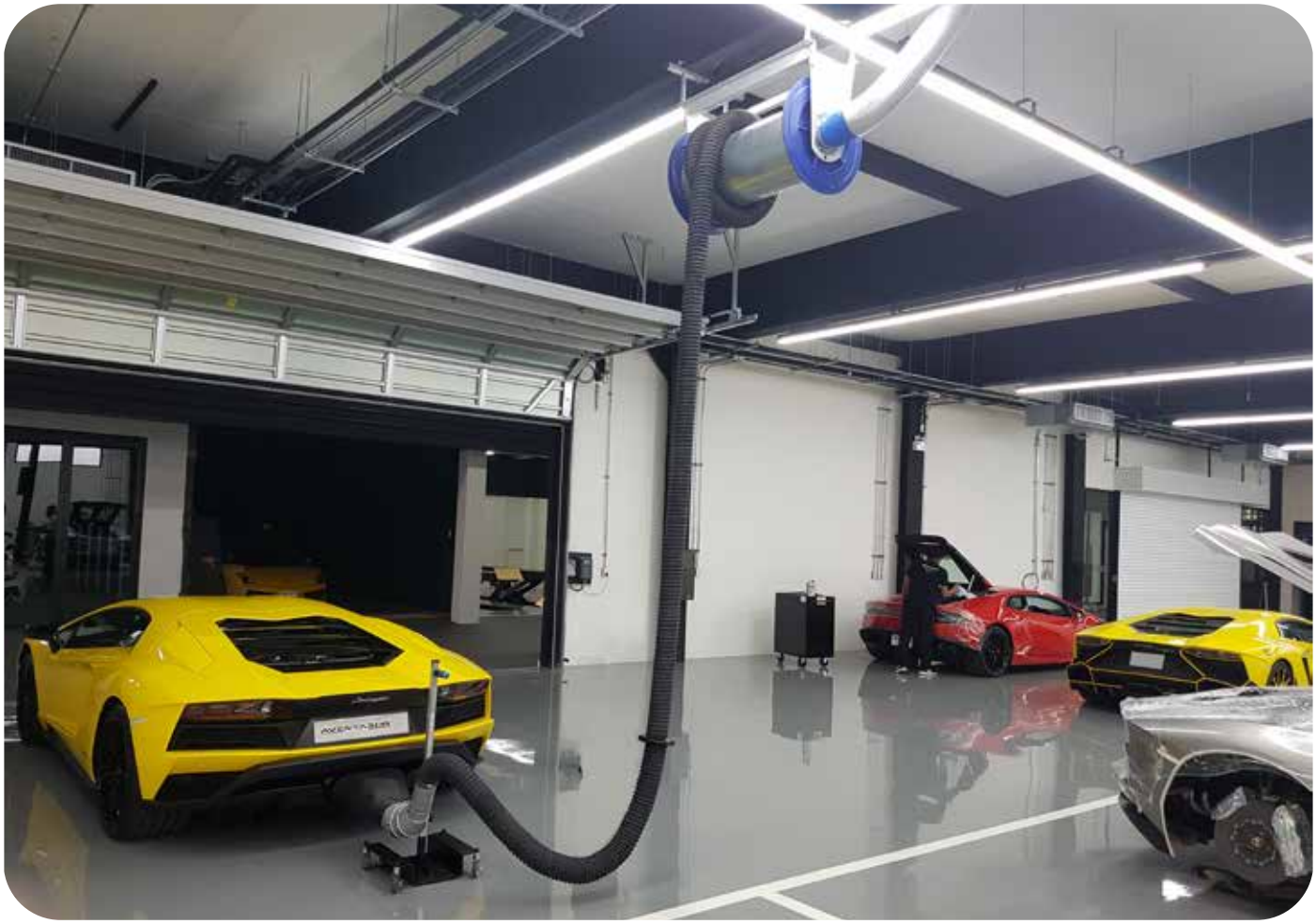
FILCAR-BSN-BSAN BANCO ASPIRANTE PER FUMI E POLVERI
Disponibile in due configurazioni in base alla necessità:
- versione base (BSN)
- con elettroaspiratore per espulsione diretta (BSAN).